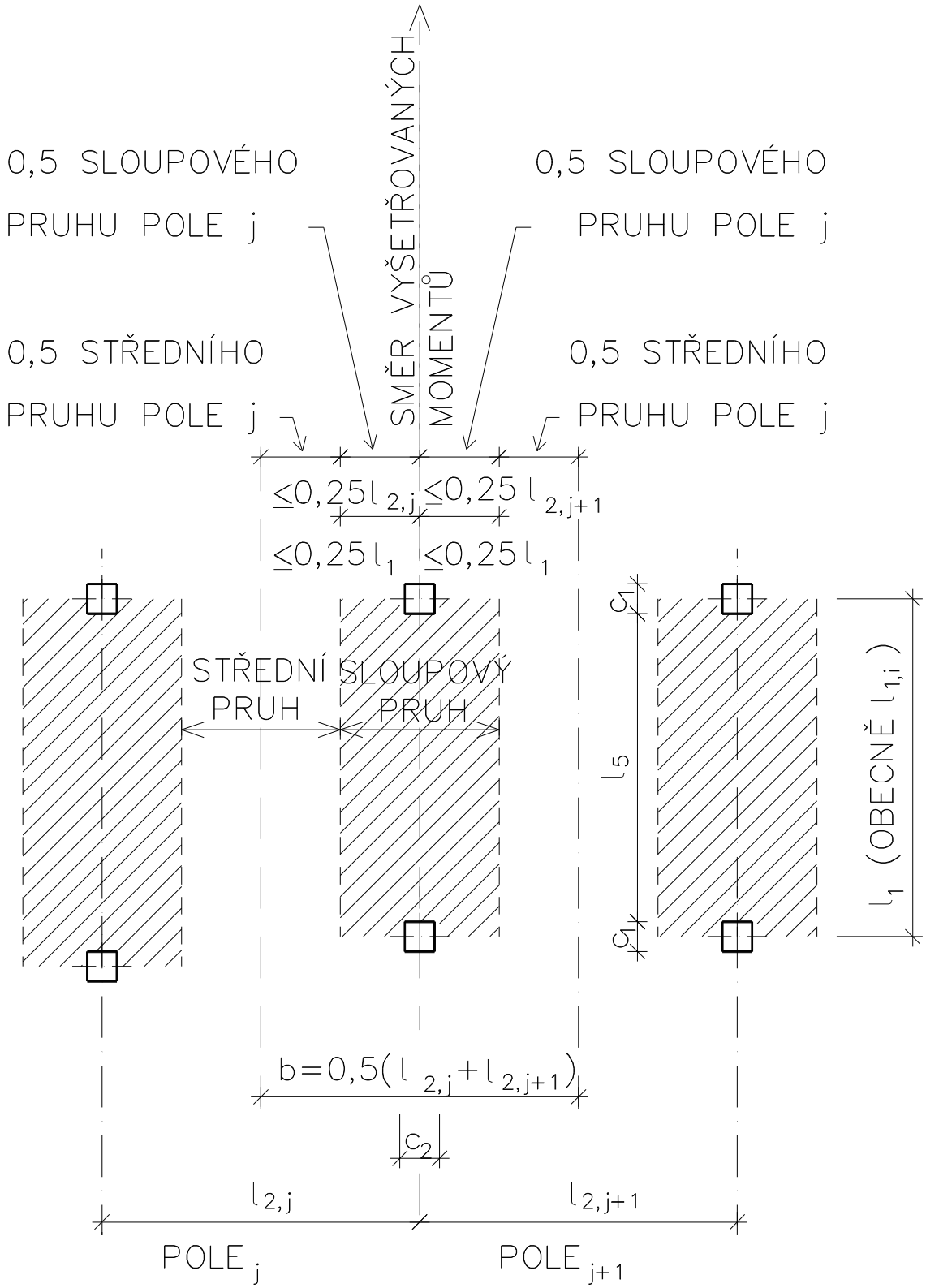
SMĚR VYŠETŘOVANÝCH MOMENTŮ
0,5 SLOUPOVÉHO PRUHU POLE j
0,5 SLOUPOVÉHO PRUHU POLE j
0,5 STŘEDNÍHO PRUHU POLE j
0,5 STŘEDNÍHO PRUHU POLE j
≤0,25 l 2,j
≤0,25 l 2,j+1
≤0,25 l 1
≤0,25 l 1
STŘEDNÍ PRUH
SLOUPOVÝ PRUH
c1
c1
l5
l1 (OBECNĚ l1,i)
b=0,5(l 2,j+l 2,j+1)
c2
l2,j
l2,j+1
POLE j
POLE j+1