SVODIDLO PODLE NH4/H2 DLE TP167

NA ŘÍMSE BEZ CHODNÍKU

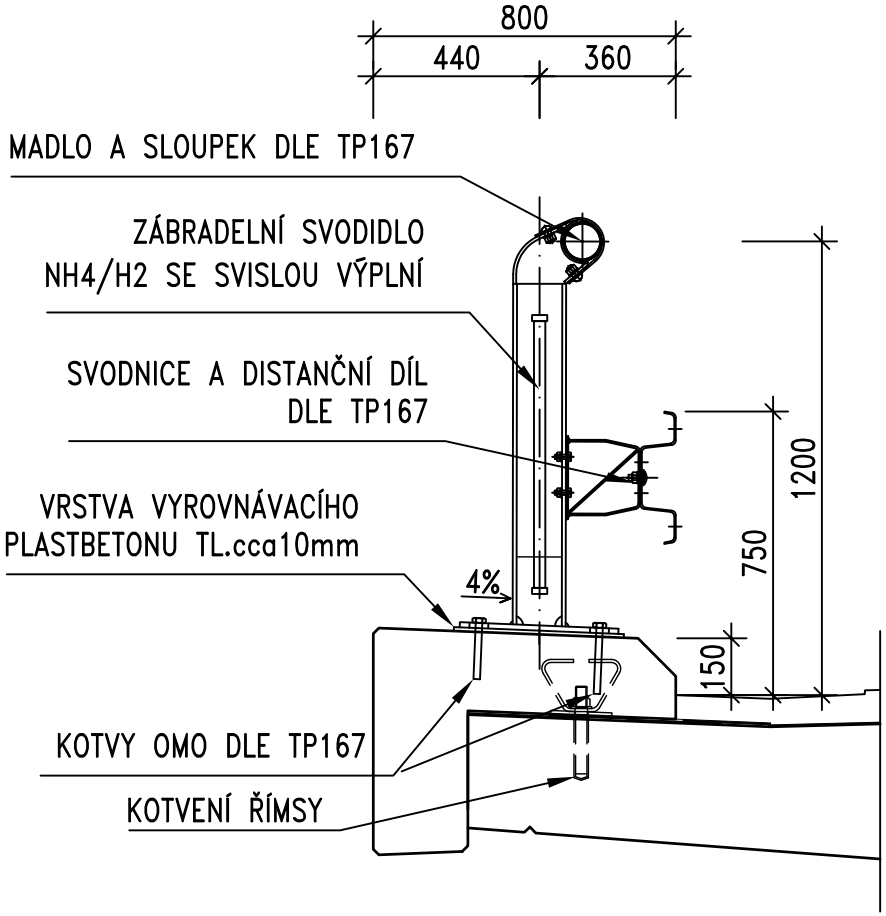
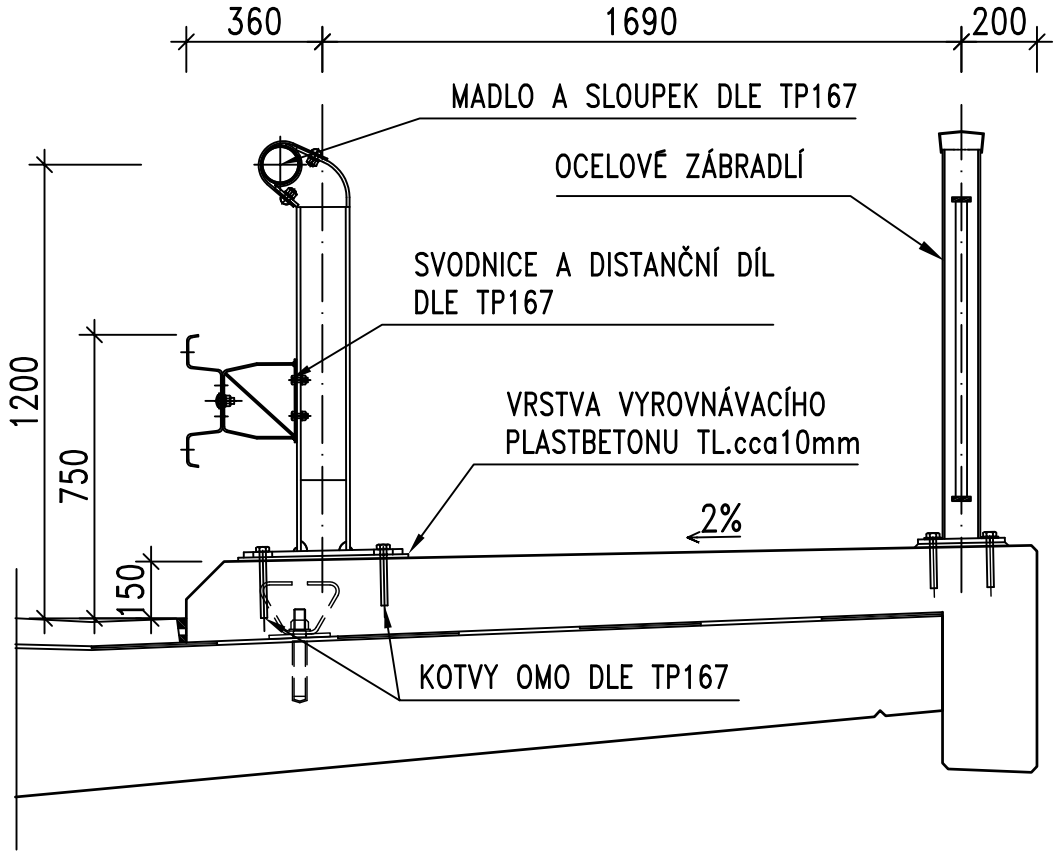
NA ŘÍMSE S CHODNÍKEM