DÍLEC S005

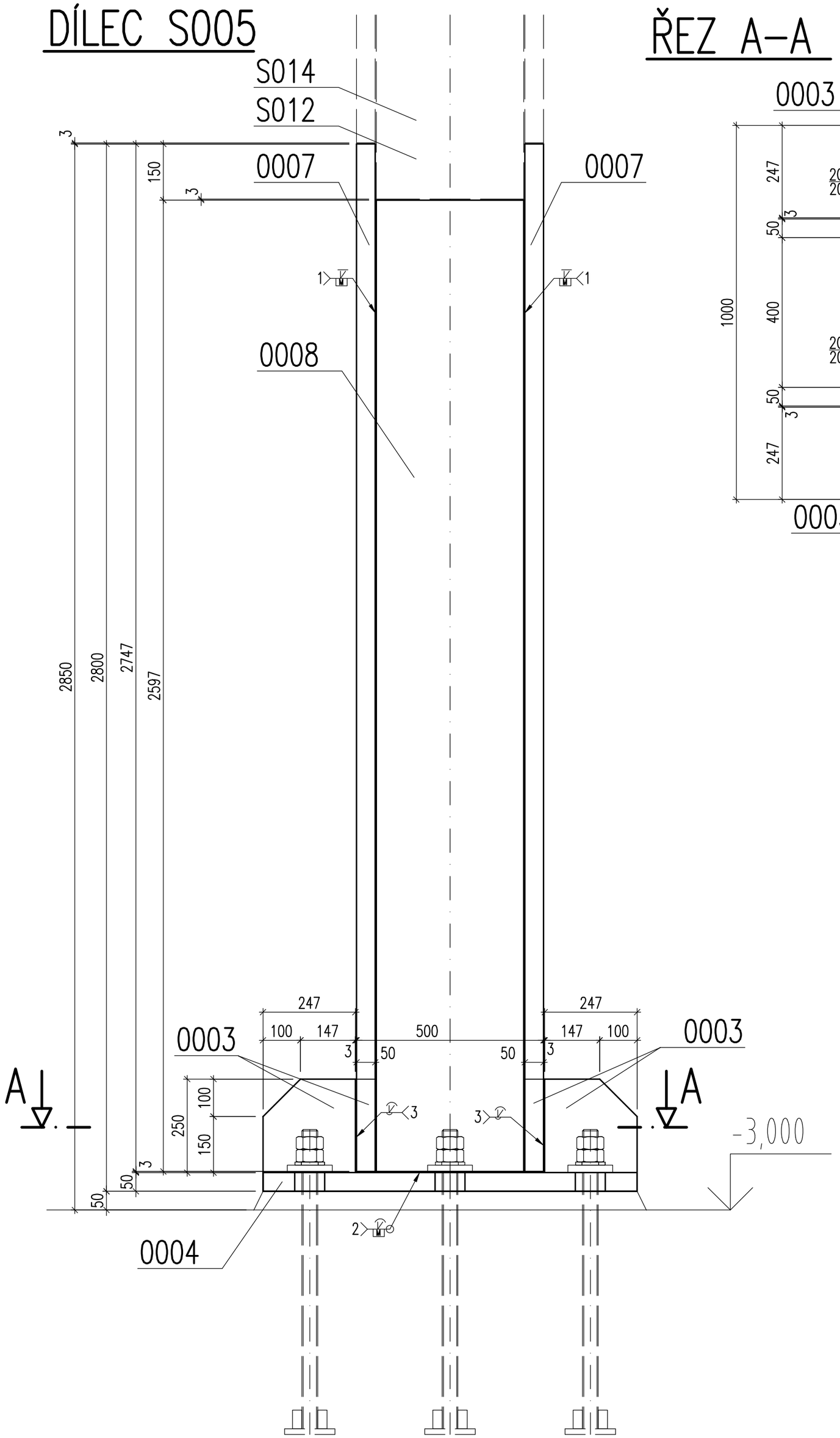

ŘEZ A–A

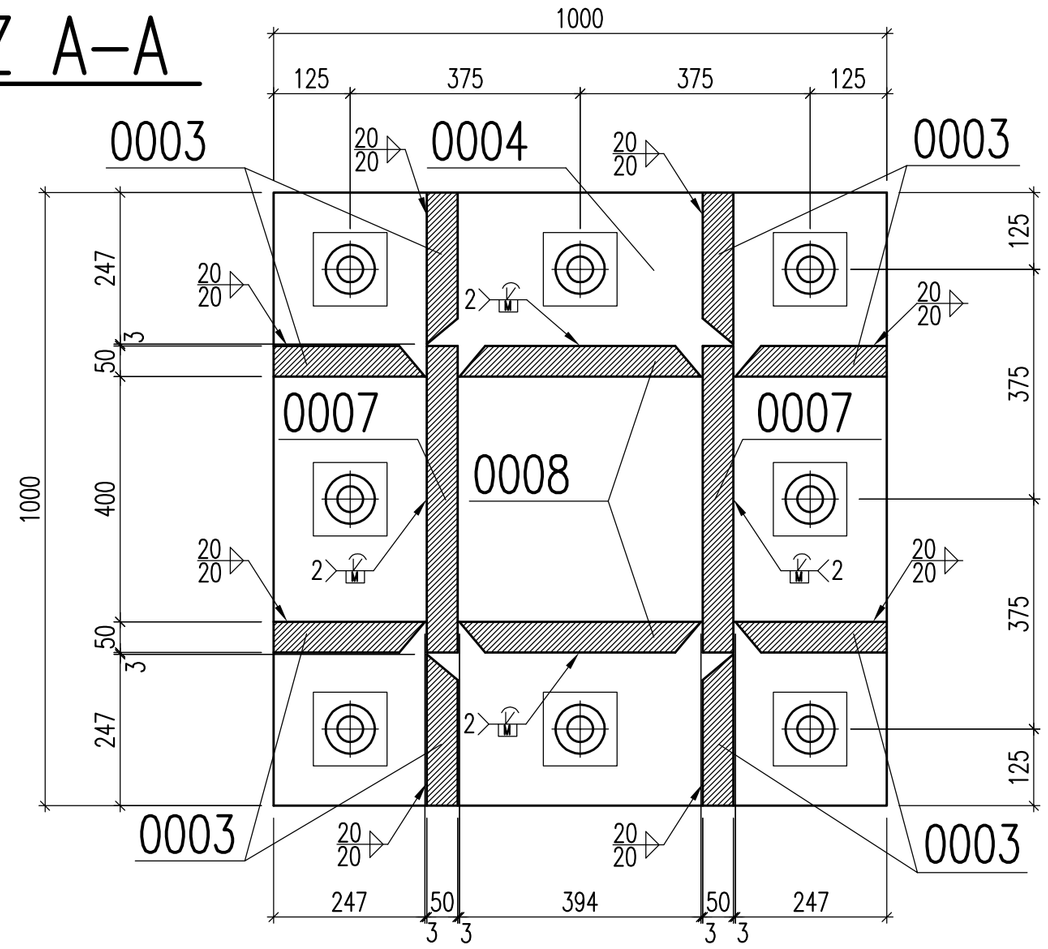

2 DÍLCE

SUMARIZACE POLOŽEK DÍLCE					
Dílec: S005				Délka(mm):	
Povrch:				Počet:	2
Položka	Profil	Materiál	Počet	Délka (mm)	Hmotnost (kg)
0007	P50*500	S355J0	2	2747	1078,2
0008	P50*394	S355J0	2	2597	803,2
0003	P50*247	S355J0	8	250	193,9
0004	P50*1000	S355J0	1	1000	392,5
				Celkem	2467,8

DEFEKTOSKOPICKÁ KONTROLA SVARŮ PROFILU SLOUPU 10%
DEFEKTOSKOPICKÁ KONTROLA SVARŮ KOTVENÍ 50%
VIZUÁLNÍ KONTROLA SVARŮ 100%

REVISION	POPIS / DESCRIPTION	DATUM / DATE

- OCEL – S355/J0
- SPOJOVACÍ MATERIÁL POZINKOVANÝ
- TŘÍDA PROVEDENÍ EXC2 DLE ČSN EN 1090–2
- POVRCHOVÁ ÚPRAVA: Jednovrstvý PU nátěr pro prostředí C2
  Otryskaný povrch v kvalitě Sa 21/2
- Stupeň jakosti svarů B dle ČSN EN ISO 5817
- Úkosy pro tupé svary byly odečteny.

SCHÉMA

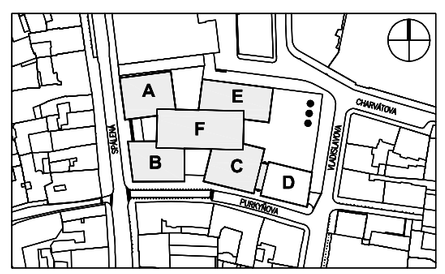

STAVBA / BUILDING

NOVOSTAVBA QUADRIO
SPÁLENÁ ULICE, PRAHA 1

INVESTOR / INVESTOR

Metrostav Divize 3, Provoz OK a.s.
Praha 9 – Horní Počernice
193 04

ZPRACOVATEL VD

HELIKA
OBERMEYER CORPORATE GROUP

HELIKA a.s.
Beranových 65,
P.O. BOX 4, 199 21 Praha 9 - Letňany,
Tel.: +420 281 097 222 Fax: +420 281 097 200
IČO: 60194294, DIČ: 009-60194294

Číslo zakázky / Project ref. ...

ODPOVĚDNÝ PROJEKTANT
ing. Ivan Tunega

VYPRACOVAL / DRAWN BY
ing. Ivan Tunega

KONTROLOVAL / CHECKED BY
Ing. Aleš Pražák

STUPEŇ DOKUMENTACE / DESIGN STAGE: VÝROBNÍ DOKUMENTACE

OZNAČENÍ / CODE: VD

OBJEKT (SO), PROVOZNÍ SOUBOR (PS) / BUILDING
A,B,F , QUADRIO BALKONOVÉ NOSNÍKY

NÁZEV VÝKRESU / DRAWING DESCRIPTION

DÍLEC S005 SLOUP PŘEDNÍ
KOTVENÍ K5, K7 DLE RDS

DATUM	REVIZE / REVISION	MĚŘÍTKO / SCALE	POČET / NUMBER A4	KOPIE / PARÉ
...	00	1:10	6	
Č. VÝKRESU		104 (S005)		

POHLED A
VAZNÍK V4
M 1:50

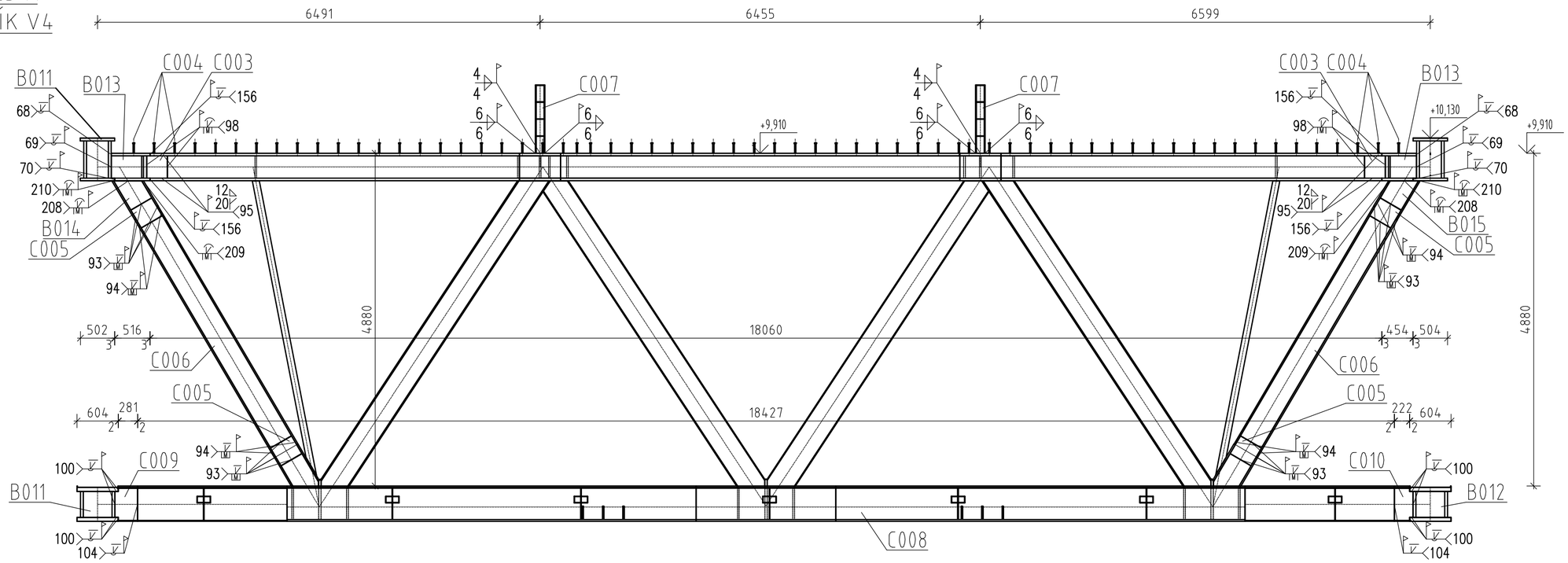

Výkres č. MS110	
Výpis dílců	Počet
C003	4
C004	12
C005	8
C006	2
C007	2
C008	1
C009	1
C010	1
B011	1
B012	1
B013	2
B014	1
B015	1

REVISION	POPIS / DESCRIPTION	DATUM / DATE
01	DOPLNĚN VÝPIS DÍLCŮ	27.8.2013

SCHÉMA

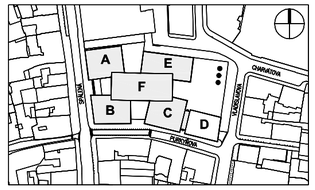

±0.000 = 196.150 BPV

STAVBA / BUILDING
NOVOSTAVBA QUADRIO
SPÁLENÁ ULICE, PRAHA 1

INVESTOR / INVESTOR
Metrostav Divize 3, Provoz OK a.s.
Praha 9 – Horní Počernice
193 04

ZPRACOVATEL VD
HELIKA
OBERMEYER CORPORATE GROUP
HELIKA a.s.
Beranových 65,
P.O. BOX 4, 199 21 Praha 9 - Letňany,
Tel.: +420 281 097 222 Fax: +420 281 097 200
IČO: 60194294, DIČ: 009-60194294
Číslo zakázky / Project ref. ...

ODPOVĚDNÝ PROJEKTANT
ing. Ivan Tunega
VYPRACOVAL / DRAWN BY
ing. Ivan Tunega
KONTROLOVAL / CHECKED BY
ing. Aleš Pražák

STUPEŇ DOKUMENTACE / DESIGN STAGE: VÝROBNÍ DOKUMENTACE
OZNAČENÍ / CODE: VD

OBJEKT (SO), PROVOZNÍ SOUBOR (PS) / BUILDING
A,B,F QUADRIO BALKONOVÉ NOSNÍKY

NÁZEV VÝKRESU / DRAWING DESCRIPTION
MONTÁŽNÍ SCHÉMA VAZNÍK V4

DATUM	REVIZE / REVISION	MĚŘÍTKO / SCALE	POČET / NUMBER A4	KOPIE / PARÉ
...	01	1:50	6	

Č. VÝKRESU: MS110

POHLED A
VAZNÍK V1
M 1:50

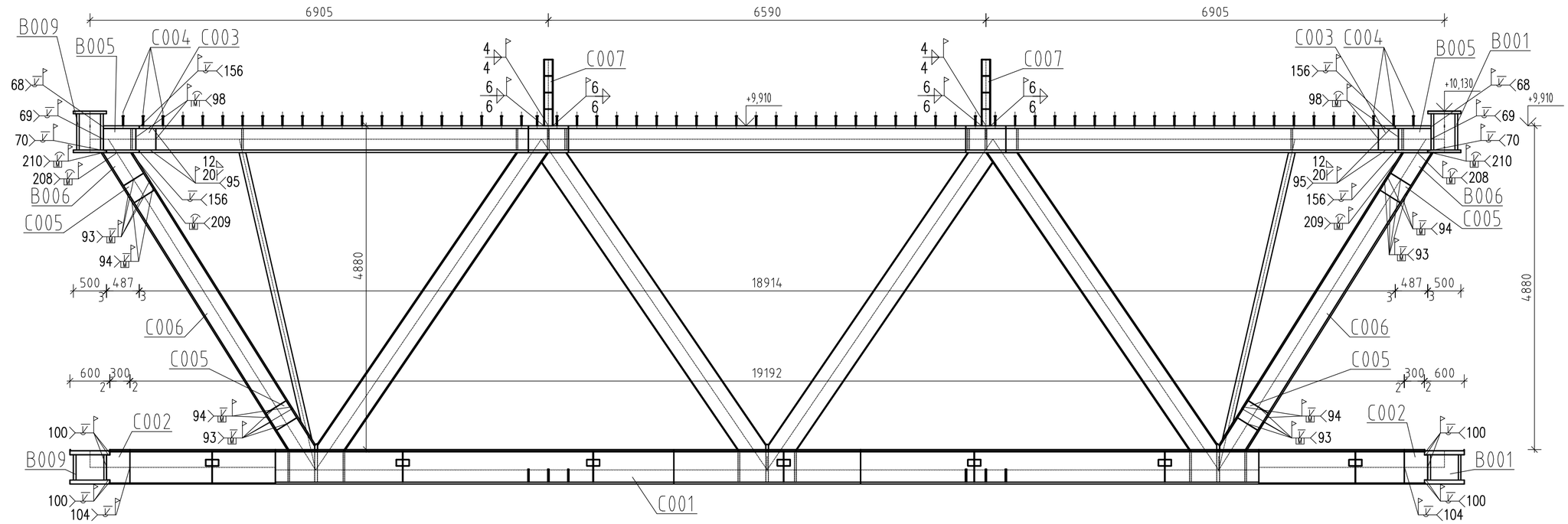

Výkres č. MS109	
Výpis dílců	Počet
C001	1
C002	2
C003	4
C004	12
C005	8
C006	2
C007	2
B001	1
B005	2
B006	2
B009	1

REVISION	POPIS / DESCRIPTION	DATUM / DATE
01	DOPLNĚN VÝPIS DÍLCŮ	27.8.2013

SCHÉMA

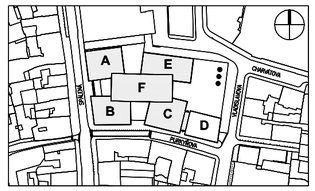

±0.000 = 196.150 BPV

STAVBA / BUILDING
NOVOSTAVBA QUADRIO
SPÁLENÁ ULICE, PRAHA 1

INVESTOR / INVESTOR
Metrostav Divize 3, Provoz OK a.s.
Praha 9 - Horní Počernice
193 04

ZPRACOVATEL VD
HELIKA OBERMEYER CORPORATE GROUP
HELIKA a.s.
Beranových 65,
P.O. BOX 4, 199 21 Praha 9 - Letňany,
Tel.: +420 281 097 222 Fax: +420 281 097 200
IČO: 601942941 DIČ: CZ601942941

Číslo zakázky / Project ref. ...

ODPOVĚDNÝ PROJEKTANT
ing. Ivan Tunega

VYPRACOVAL / DRAWN BY
ing. Ivan Tunega

KONTROLOVAL / CHECKED BY
ing. Aleš Pražák

STUPEŇ DOKUMENTACE / DESIGN STAGE
VÝROBNÍ DOKUMENTACE

OZNAČENÍ / CODE
VD

OBJEKT (SO), PROVOZNÍ SOUBOR (PS) / BUILDING
A,B,F , QUADRIO BALKONOVÉ NOSNÍKY

NÁZEV VÝKRESU / DRAWING DESCRIPTION
MONTÁŽNÍ SCHÉMA VAZNÍK V1

DATUM	REVIZE / REVISION	MĚŘÍTKO / SCALE	POČET / NUMBER A4	KOPIE / PARÉ
...	01	1:50	6	

Č. VÝKRESU: MS109

POHLED A
VAZNÍK V2
M 1:50

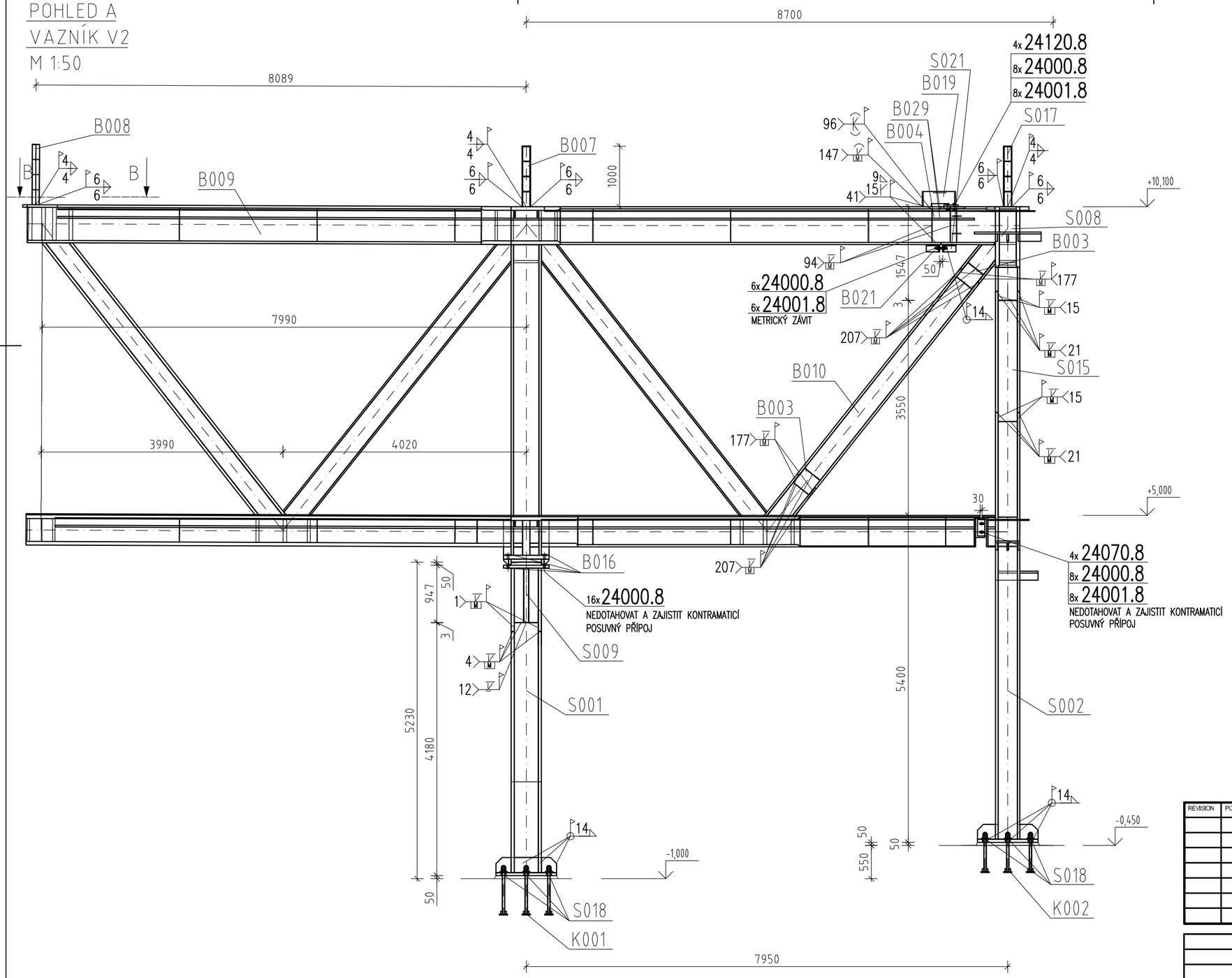

ŘEZ B-B
M 1:50

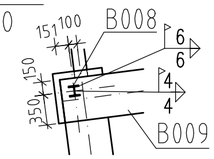

Výkres č. MS108	
Výpis dílců	Počet
K001	1
K002	1
S001	1
S002	1
S008	1
S009	1
S015	1
S017	1
S018	16
S021	1
B003	4
B004	2
B007	1
B008	1
B009	1
B010	1
B016	8
B019	1
B021	1
B029	1

VAZNÍK V2 - KOTVENÍ
M 1:50

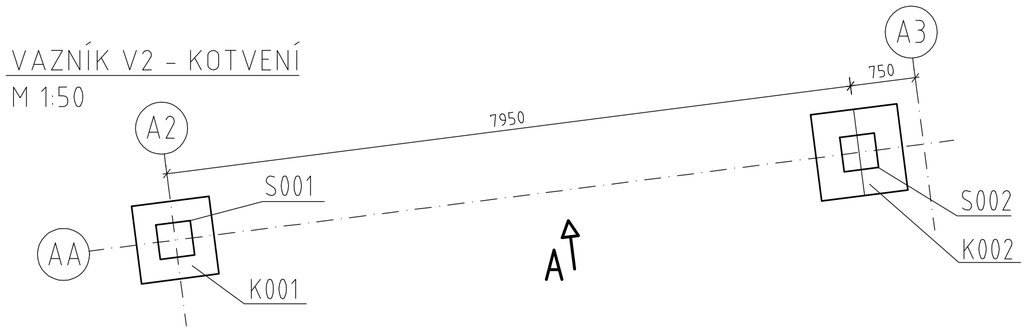

REVISION	POPIS / DESCRIPTION	DATUM / DATE

SCHÉMA

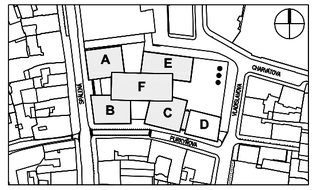

±0.000 = 196.150 BPV

STAVBA / BUILDING
NOVOSTAVBA QUADRIO
SPÁLENÁ ULICE, PRAHA 1

INVESTOR / INVESTOR
Metrostav Divize 3, Provoz OK a.s.
Praha 9 – Horní Počernice
193 04

ZPRACOVATEL VD
HELIKA OBERMEYER CORPORATE GROUP
HELIKA a.s.
Beranových 65,
P.O. BOX 4, 199 21 Praha 9 - Letňany,
Tel.: +420 281 097 222 Fax: +420 281 097 200
IČO: 60194294, DIČ: 009-60194294
Číslo zakázky / Project ref. ...

DOPOVĚDNÝ PROJEKTANT
ing. Ivan Tunega
VYPRACOVAL / DRAWN BY
ing. Ivan Tunega
KONTROLOVAL / CHECKED BY
ing. Aleš Pražák

STUPEŇ DOKUMENTACE / DESIGN STAGE
VÝROBNÍ DOKUMENTACE
OZNAČENÍ / CODE
VD

OBJEKT (SO), PROVOZNÍ SOUBOR (PS) / BUILDING
A,B,F , QUADRIO BALKONOVÉ NOSNÍKY

NÁZEV VÝKRESU / DRAWING DESCRIPTION
MONTÁŽNÍ SCHÉMA VAZNÍK V2

DATUM	REVIZE / REVISION	MĚŘÍTKO / SCALE	POČET / NUMBER A4	KOPIE / PARÉ
...	00	1:50	6	
Č. VÝKRESU		MS108		

VAZNÍK V6
POHLED A
M 1:50

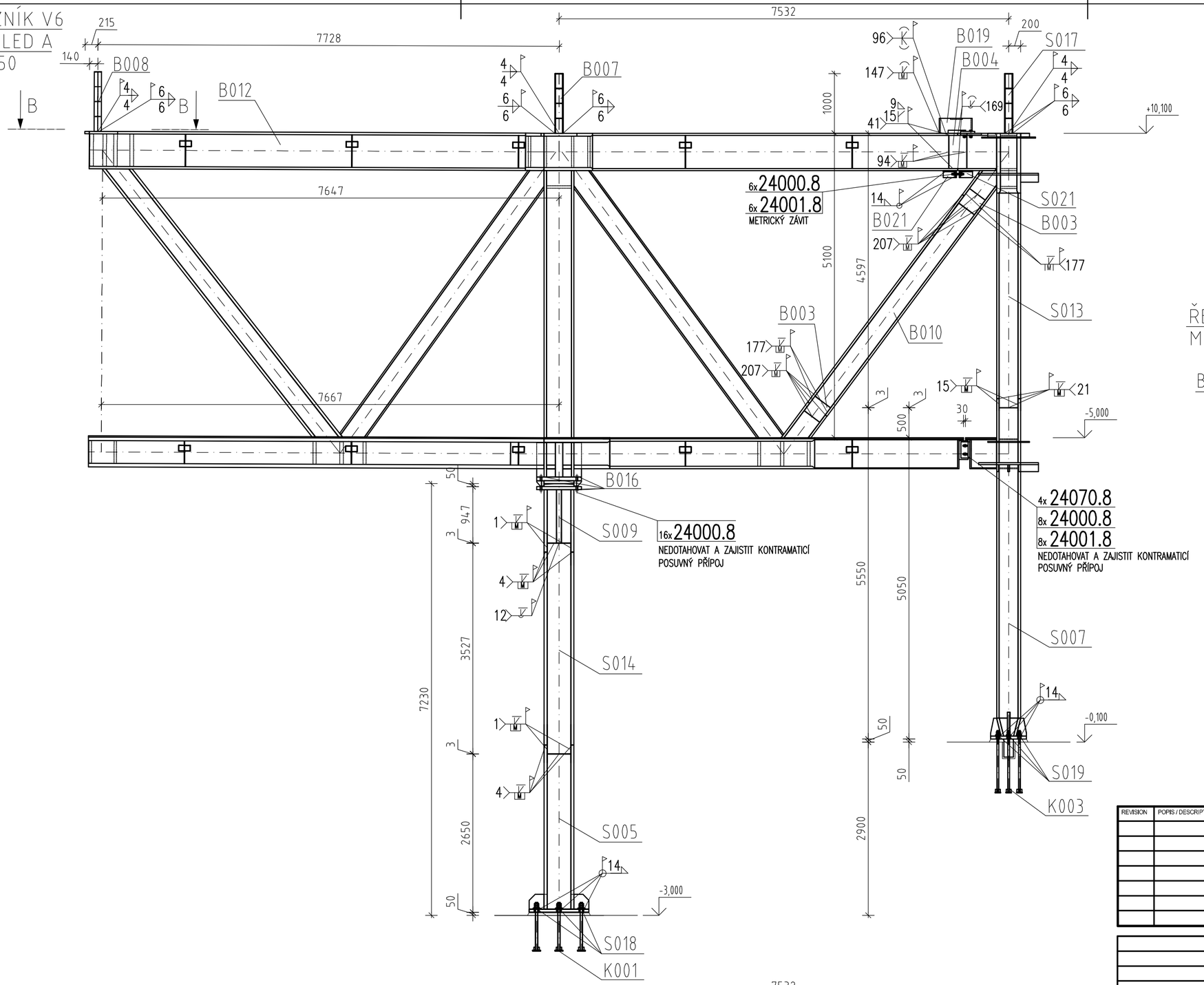

ŘEZ B-B
M 1:50

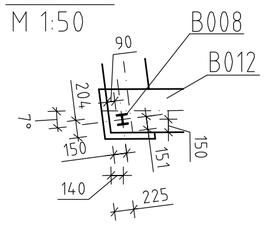

ŘEZ C-C
M 1:50

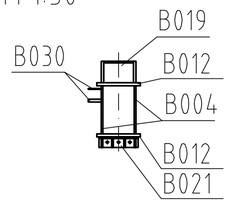

Výkres č. MS107	
Výpis dílců	Počet
K001	1
K003	1
S005	1
S007	1
S009	1
S013	1
S014	1
S017	1
S018	8
S019	8
S021	1
B003	4
B004	2
B007	1
B008	1
B010	1
B012	1
B016	8
B019	1

VAZNÍK V6 - KOTVENÍ
M 1:50

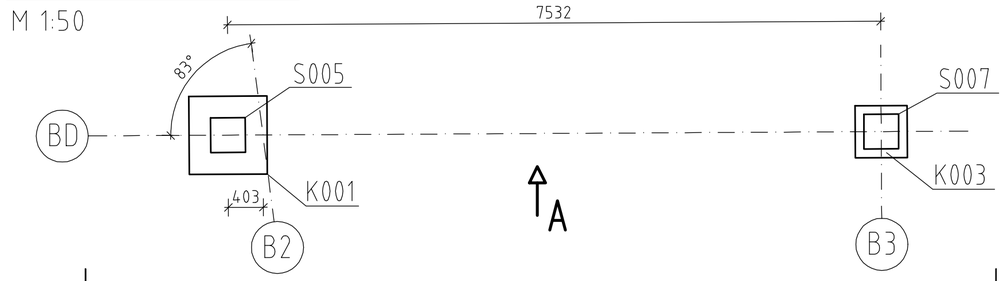

REVISION	POPIS / DESCRIPTION	DATUM / DATE

SCHÉMA

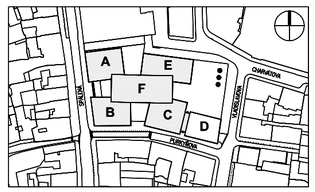

±0.000 = 196.150 BPV

STAVBA / BUILDING

NOVOSTAVBA QUADRIO
SPÁLENÁ ULICE, PRAHA 1

INVESTOR / INVESTOR

Metrostav Divize 3, Provoz OK a.s.
Praha 9 - Horní Počernice
193 04

metrostav

ZPRACOVATEL VD

HELIKA
OBERMEYER CORPORATE GROUP

HELIKA a.s.
Beranových 65,
P.O. BOX 4, 199 21 Praha 9 - Letňany,
Tel.: +420 281 097 222 Fax: +420 281 097 200
IČO: 60194294, DIČ: CZ60194294

Číslo zakázky / Project ref. ...

ODPOVĚDNÝ PROJEKTANT
ing. Ivan Tunega

VYPRACOVAL / DRAWN BY
ing. Ivan Tunega

KONTROLOVAL / CHECKED BY
ing. Aleš Pražák

STUPEŇ DOKUMENTACE / DESIGN STAGE: VÝROBNÍ DOKUMENTACE

OZNAČENÍ / CODE: VD

OBJEKT (SO), PROVOZNÍ SOUBOR (PS) / BUILDING
A,B,F QUADRIO BALKONOVÉ NOSNÍKY

NÁZEV VÝKRESU / DRAWING DESCRIPTION

MONTÁŽNÍ SCHÉMA VAZNÍK V6

DATUM	REVIZE / REVISION	MĚŘÍTKO / SCALE	POČET / NUMBER A4	KOPIE / PARÉ
...	00	1:50	6	
Č. VÝKRESU		MS107		

POHLED A
VAZNÍK V5
M 1:50

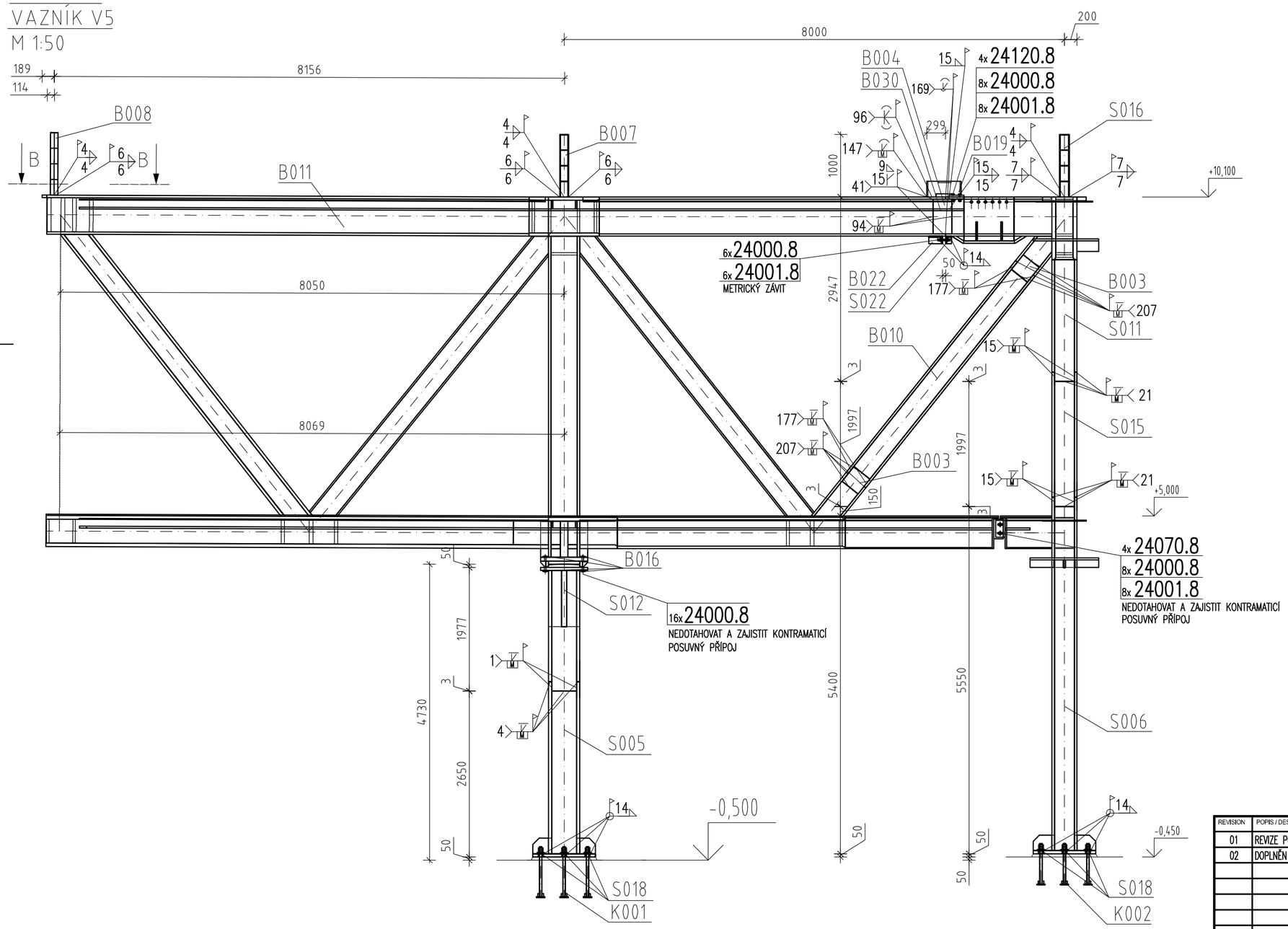

ŘEZ B-B
M 1:50

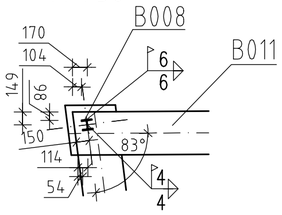

Výkres č. MS106	
Výpis dílců	Počet
K001	1
K002	1
S005	1
S006	1
S011	1
S012	1
S015	1
S016	1
S018	16
S022	1
B003	4
B004	2
B007	1
B008	1
B010	1
B011	1
B016	8
B019	1
B022	1
B030	1

VAZNÍK V5 - KOTVENÍ
M 1:50

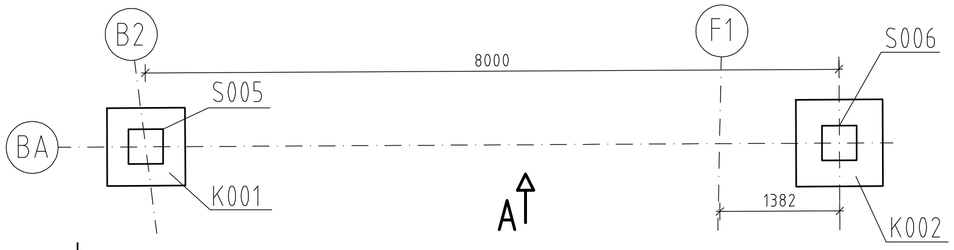

REVISION	POPIS / DESCRIPTION	DATUM / DATE
01	REVIZE POZICE DÍLCE B008	19.8.2013
02	DOPLNĚN VÝPIS DÍLCŮ	27.8.2013

SCHÉMA

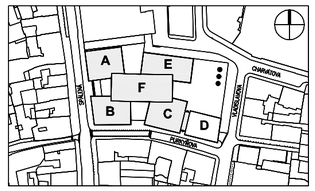

±0.000 = 196.150 BPV

STAVBA / BUILDING
NOVOSTAVBA QUADRIO
SPÁLENÁ ULICE, PRAHA 1

INVESTOR / INVESTOR
Metrostav Divize 3, Provoz OK a.s.
Praha 9 - Horní Počernice
193 04

ZPRACOVATEL VD
HELIKA OBERMEYER CORPORATE GROUP
HELIKA a.s.
Beranových 65,
P.O. BOX 4, 199 21 Praha 9 - Letňany,
Tel.: +420 281 097 222 Fax: +420 281 097 200
IČO: 60194294, DIČ: 009-60194294
Číslo zakázky / Project ref. ...

DOPOVĚDNÝ PROJEKTANT
ing. Ivan Tunega
VYPRACOVAL / DRAWN BY
ing. Ivan Tunega
KONTROLOVAL / CHECKED BY
ing. Aleš Pražák

STUPEŇ DOKUMENTACE / DESIGN STAGE: VÝROBNÍ DOKUMENTACE
OZNAČENÍ / CODE: VD
OBJEKT (SO), PROVOZNÍ SOUBOR (PS) / BUILDING: A,B,F QUADRIO BALKONOVÉ NOSNÍKY
NÁZEV VÝKRESU / DRAWING DESCRIPTION
MONTÁŽNÍ SCHÉMA VAZNÍK V5

DATUM	REVIZE / REVISION	MĚŘÍTKO / SCALE	POČET / NUMBER A4	KOPIE / PARÉ
...	02	1:50	6	
Č. VÝKRESU		MS106		

POHLED A
VAZNÍK V3
M 1:50

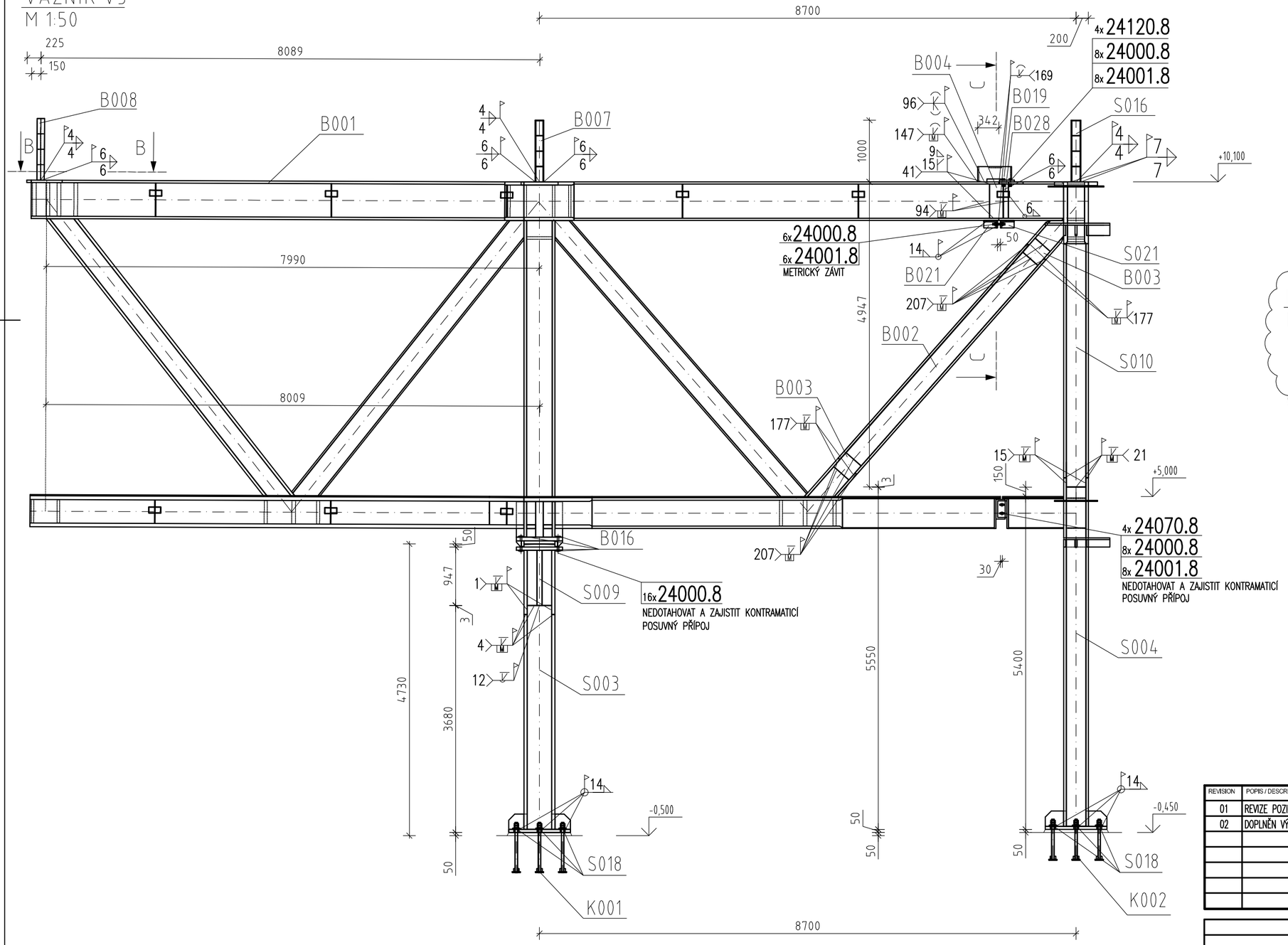

ŘEZ B-B
M 1:50

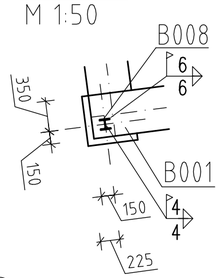

ŘEZ C-C
M 1:50

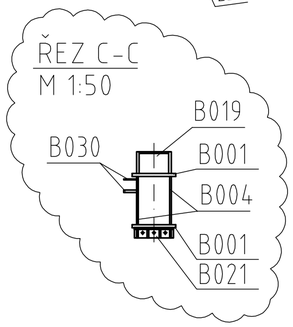

Výkres č. MS105	
Výpis dílců	Počet
K001	1
K002	1
S003	1
S004	1
S009	1
S010	1
S016	1
S018	16
S021	1
B001	1
B002	1
B003	4
B004	2
B007	1
B008	1
B019	1
B016	8
B021	1

VAZNÍK V3 - KOTVENÍ
M 1:50

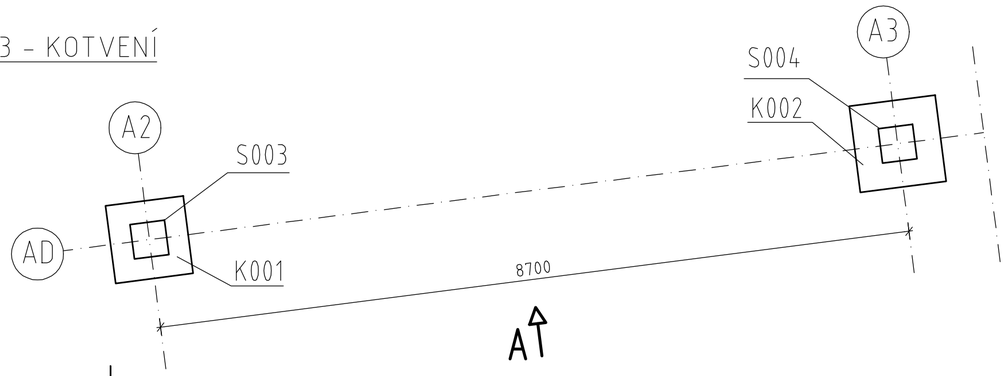

REVISION	POPIS / DESCRIPTION	DATUM / DATE
01	REVIZE POZICE DÍLCE B008	19.8.2013
02	DOPLNĚN VÝPIS DÍLCŮ	27.8.2013

SCHÉMA

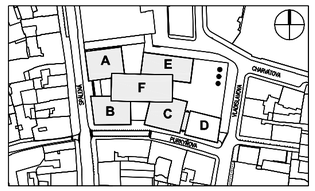

±0.000 = 196.150 BPV

STAVBA / BUILDING
NOVOSTAVBA QUADRIO
SPÁLENÁ ULICE, PRAHA 1

INVESTOR / INVESTOR
Metrostav Divize 3, Provoz OK a.s.
Praha 9 - Horní Počernice
193 04

ZPRACOVATEL VD
HELIKA OBERMEYER CORPORATE GROUP
HELIKA a.s.
Beranových 65,
P.O. BOX 4, 199 21 Praha 9 - Letňany,
Tel.: +420 281 097 222 Fax: +420 281 097 200
IČO: 60194294, DIČ: 009-60194294
Číslo zakázky / Project ref. ...

ODPOVĚDNÝ PROJEKTANT
ing. Ivan Tunega
VYPRACOVAL / DRAWN BY
ing. Ivan Tunega
KONTROLOVAL / CHECKED BY
ing. Aleš Pražák

STUPEŇ DOKUMENTACE / DESIGN STAGE: VÝROBNÍ DOKUMENTACE
OZNAČENÍ / CODE: VD
OBJEKT (SO), PROVOZNÍ SOUBOR (PS) / BUILDING: A,B,F QUADRIO BALKONOVÉ NOSNÍKY
NÁZEV VÝKRESU / DRAWING DESCRIPTION
MONTÁŽNÍ SCHÉMA VAZNÍK V3

DATUM	REVIZE / REVISION	MĚŘÍTKO / SCALE	POČET / NUMBER A4	KOPIE / PARÉ
...	02	1:50	6	
Č. VÝKRESU		MS105		

VAZNÍK V6
M 1:100
POHLED A

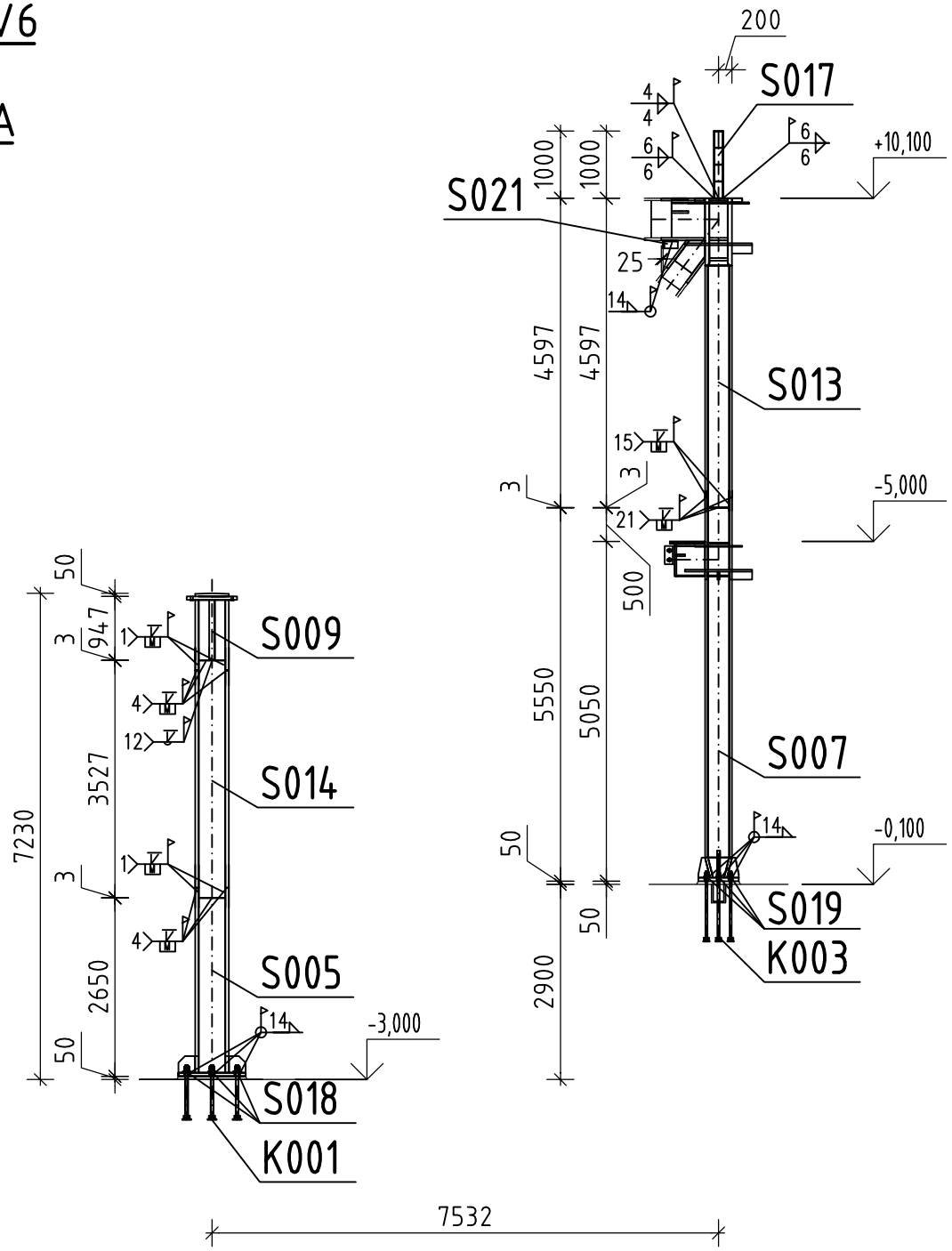

VAZNÍK V6 - KOTVENÍ
M 1:100

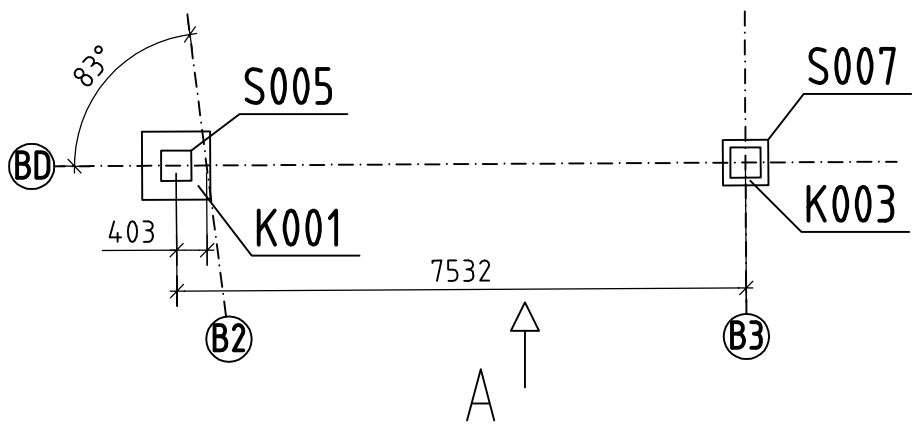

REVISION	POPIS / DESCRIPTION	DATUM / DATE

SCHÉMA

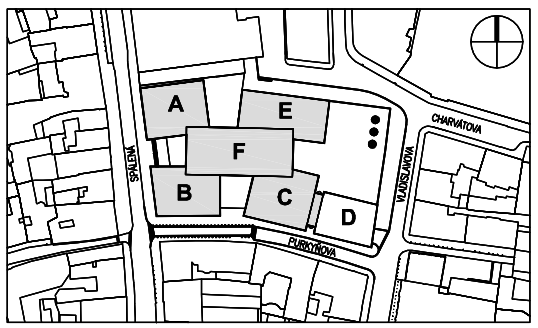

±0.000 = 196.150 BPV

STAVBA / BUILDING
NOVOSTAVBA QUADRIO
SPÁLENÁ ULICE, PRAHA 1

INVESTOR / INVESTOR
Metrostav Divize 3, Provoz OK a.s.
Praha 9 – Horní Počernice
193 04

ZPRACOVATEL VD
HELIKA OBERMEYER CORPORATE GROUP
HELIKA a.s.
Beranových 65,
P.O. BOX 4, 199 21 Praha 9 - Letňany,
Tel.: +420 281 097 222 Fax: +420 281 097 200
IČO: 60194294, DIČ: 009-60194294
Číslo zakázky / Project ref. ...

ODPOVĚDNÝ PROJEKTANT
ing. Ivan Tunega
VYPRACOVAL / DRAWN BY
ing. Ivan Tunega
KONTROLOVAL / CHECKED BY
ing. Aleš Pražák

STUPEŇ DOKUMENTACE / DESIGN STAGE
VÝROBNÍ DOKUMENTACE
OZNAČENÍ / CODE
VD

OBJEKT (SO), PROVOZNÍ SOUBOR (PS) / BUILDING
A,B,F QUADRIO BALKONOVÉ NOSNÍKY

NÁZEV VÝKRESU / DRAWING DESCRIPTION
MONTÁŽNÍ SCHÉMA
VAZNÍK V6

DATUM	REVIZE / REVISION	MĚŘÍTKO / SCALE	POČET / NUMBER A4	KOPIE / PARÉ
...	00	1:100	2	

Č. VÝKRESU MS103

POHLED A
VAZNÍK V5
M 1:100

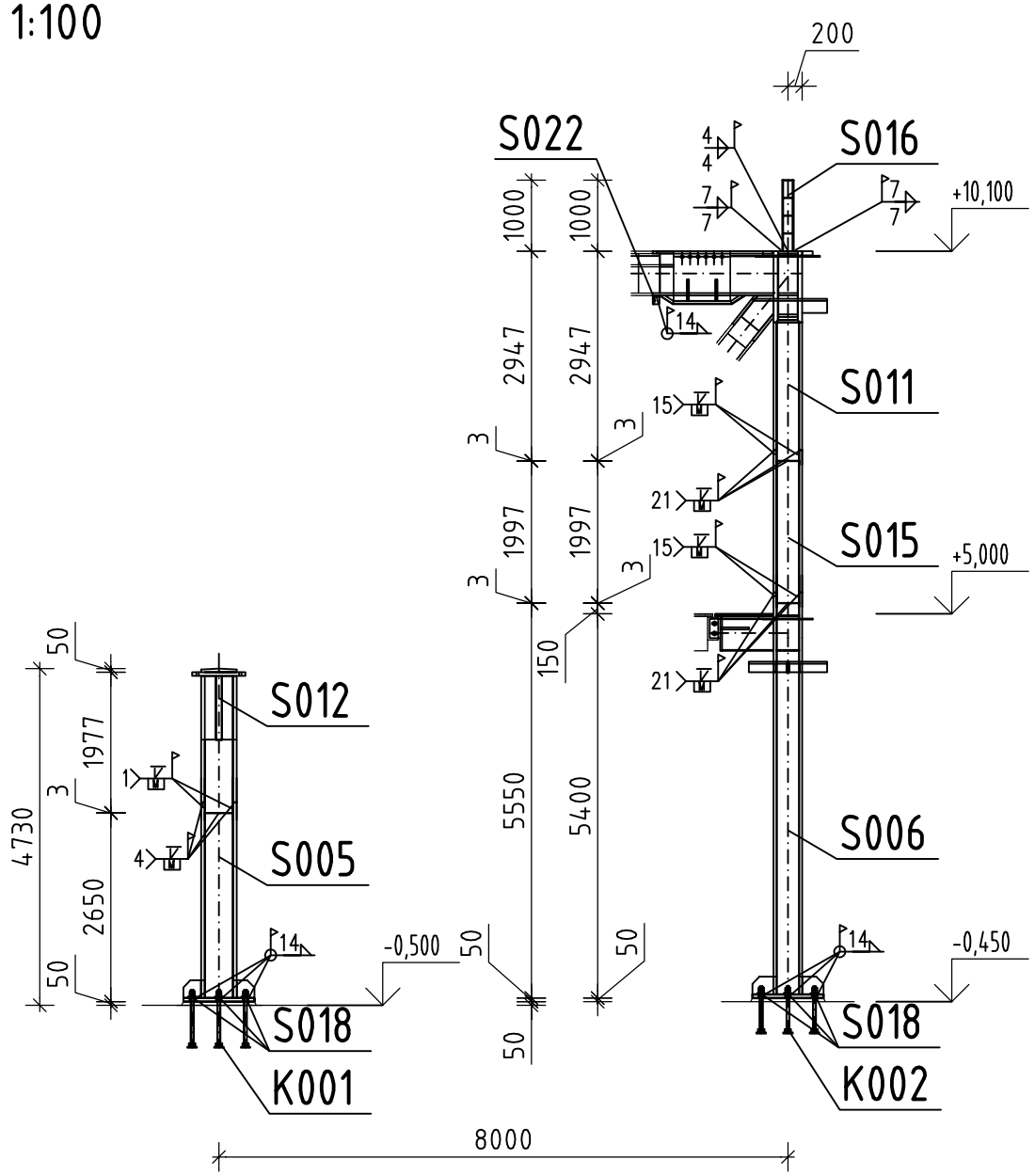

VAZNÍK V5 - KOTVENÍ
M 1:100

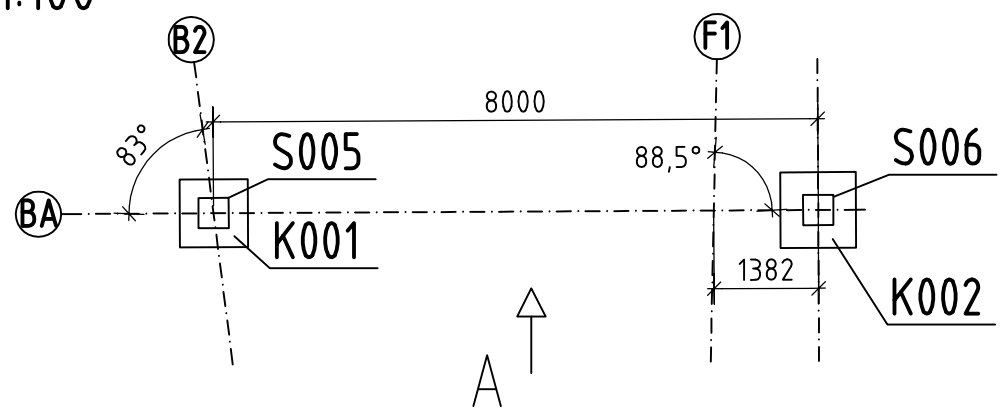

REVISION	POPIS / DESCRIPTION	DATUM / DATE

SCHÉMA

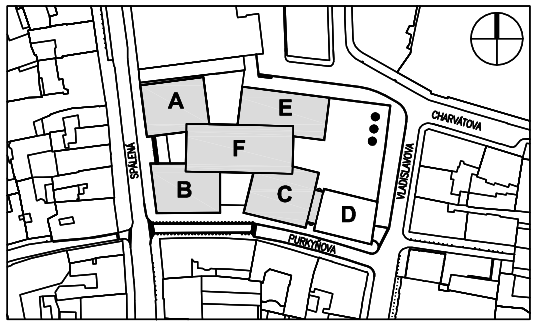

±0.000 = 196.150 BPV

STAVBA / BUILDING

NOVOSTAVBA QUADRIO
SPÁLENÁ ULICE, PRAHA 1

INVESTOR / INVESTOR

Metrostav Divize 3, Provoz OK a.s.
Praha 9 – Horní Počernice
193 04

ZPRACOVATEL VD

HELIKA
OBERMEYER CORPORATE GROUP

HELIKA a.s.
Beranových 65,
P.O. BOX 4, 199 21 Praha 9 - Letňany,
Tel.: +420 281 097 222 Fax: +420 281 097 200
IČO: 60194294, DIČ: 009-60194294

Číslo zakázky / Project ref. ...

ODPOVĚDNÝ PROJEKTANT
ing. Ivan Tunega

VYPRACOVAL / DRAWN BY
ing. Ivan Tunega

KONTROLOVAL / CHECKED BY
ing. Aleš Pražák

STUPEŇ DOKUMENTACE / DESIGN STAGE
VÝROBNÍ DOKUMENTACE

OZNAČENÍ / CODE
VD

OBJEKT (SO), PROVOZNÍ SOUBOR (PS) / BUILDING
A,B,F QUADRIO BALKONOVÉ NOSNÍKY

NÁZEV VÝKRESU / DRAWING DESCRIPTION

MONTÁŽNÍ SCHÉMA
VAZNÍK V5

DATUM	REVIZE / REVISION	MĚŘÍTKO / SCALE	POČET / NUMBER A4	KOPIE / PARÉ
...	00	1:100	2	

Č. VÝKRESU: MS102

POHLED A
VAZNÍK V3
M 1:100

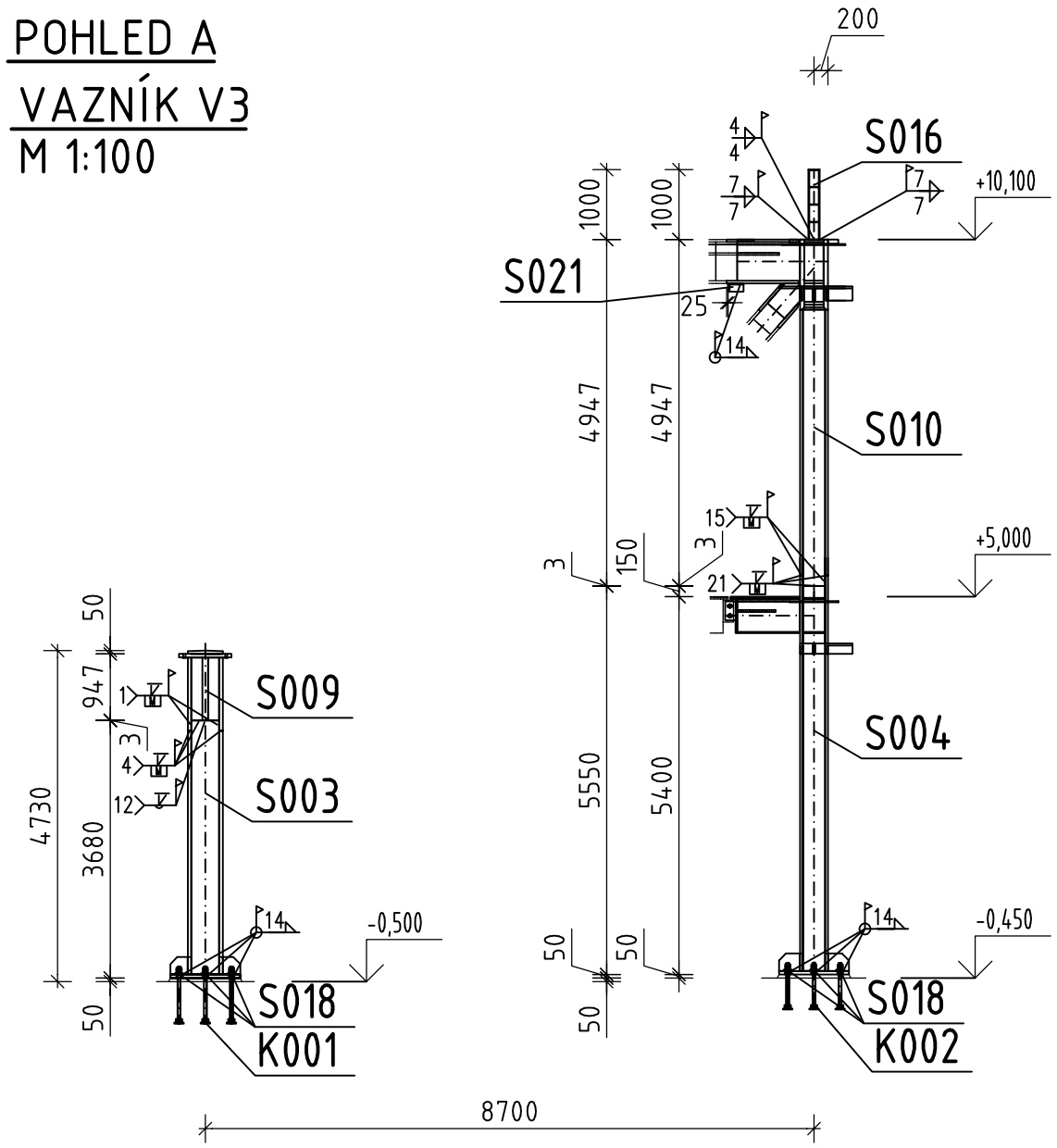

VAZNÍK V3 - KOTVENÍ
M 1:100

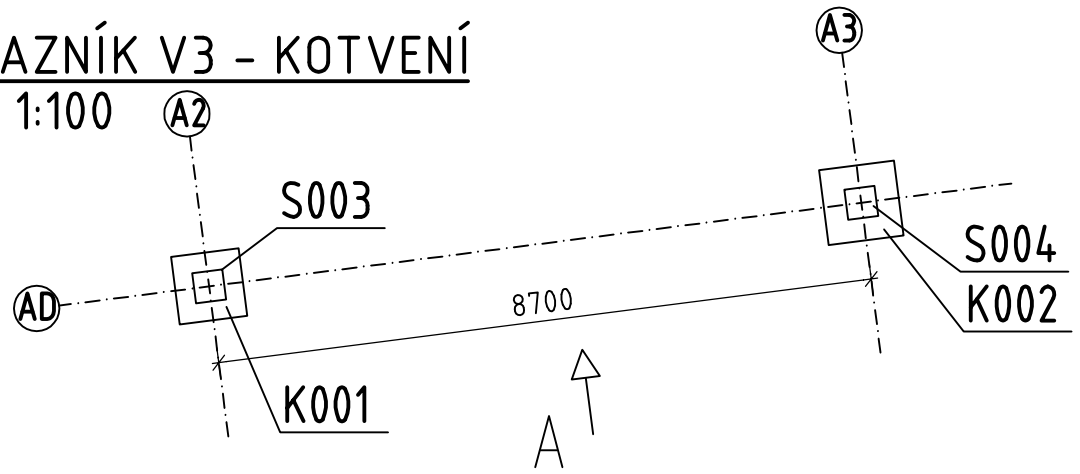

REVISION	POPIS / DESCRIPTION	DATUM / DATE

SCHÉMA

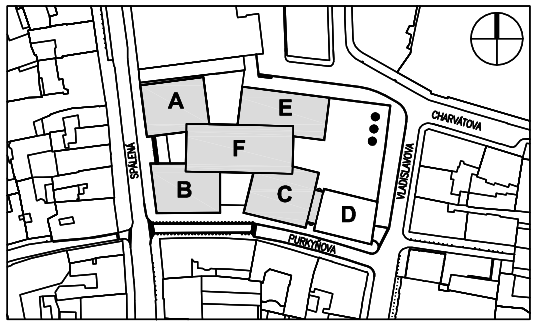

±0.000 = 196.150 BPV

STAVBA / BUILDING

NOVOSTAVBA QUADRIO
SPÁLENÁ ULICE, PRAHA 1

INVESTOR / INVESTOR

Metrostav Divize 3, Provoz OK a.s.
Praha 9 – Horní Počernice
193 04

ZPRACOVATEL VD

HELIKA OBERMEYER CORPORATE GROUP

HELIKA a.s.
Beranových 65,
P.O. BOX 4, 199 21 Praha 9 - Letňany,
Tel.: +420 281 097 222 Fax: +420 281 097 200
IČO: 60194294, DIČ: 009-60194294

Číslo zakázky / Project ref. ...

ODPOVĚDNÝ PROJEKTANT
ing. Ivan Tunega

VYPRACOVAL / DRAWN BY
ing. Ivan Tunega

KONTROLOVAL / CHECKED BY
ing. Aleš Pražák

STUPEŇ DOKUMENTACE / DESIGN STAGE
VÝROBNÍ DOKUMENTACE

OZNAČENÍ / CODE
VD

OBJEKT (SO), PROVOZNÍ SOUBOR (PS) / BUILDING
A,B,F QUADRIO BALKONOVÉ NOSNÍKY

NÁZEV VÝKRESU / DRAWING DESCRIPTION

MONTÁŽNÍ SCHÉMA
VAZNÍK V3

DATUM	REVIZE / REVISION	MĚŘÍTKO / SCALE	POČET / NUMBER A4	KOPIE / PARÉ
...	00	1:100	2	

Č. VÝKRESU: MS101

POHLED A
VAZNÍK V2
M 1:100

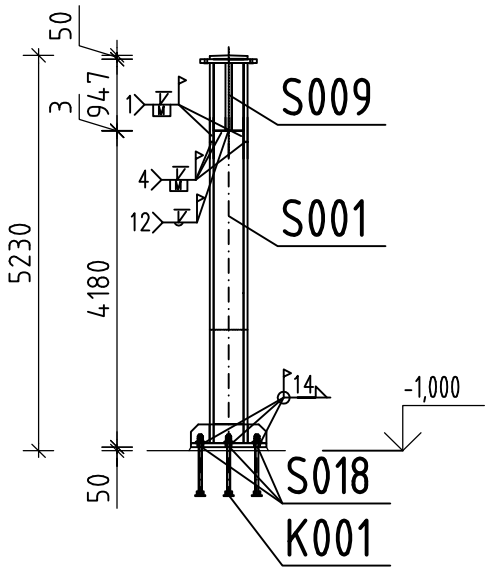

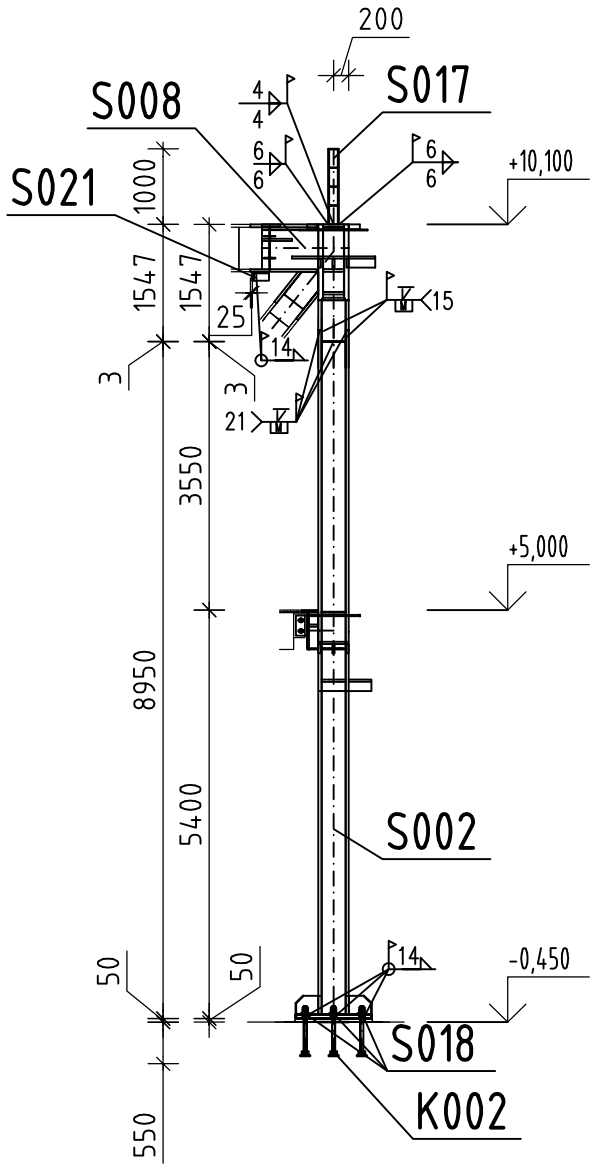

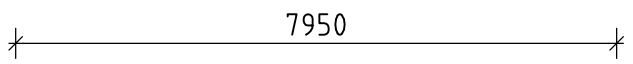

VAZNÍK V2 - KOTVENÍ
M 1:100

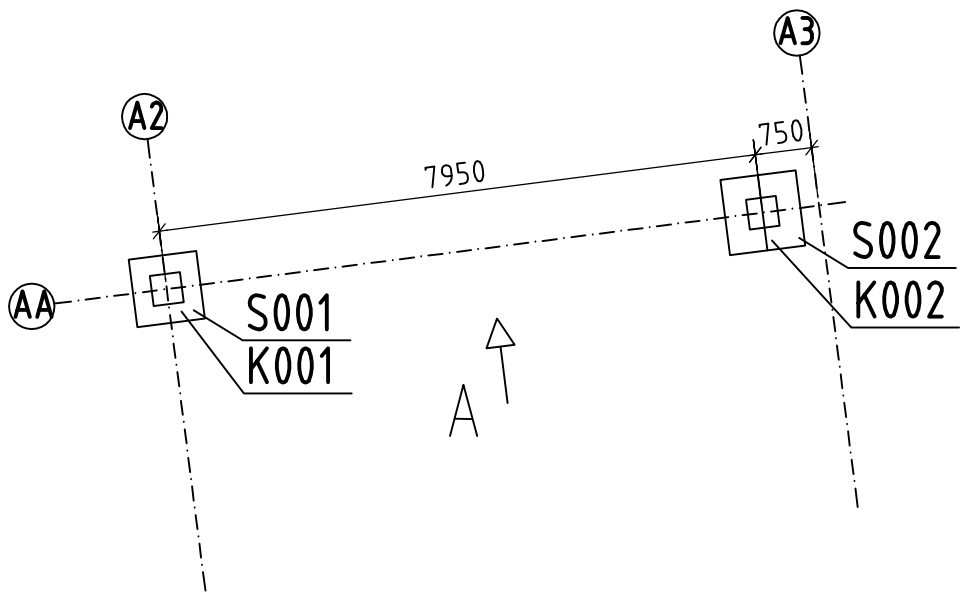

REVISION	POPIS / DESCRIPTION	DATUM / DATE

SCHÉMA

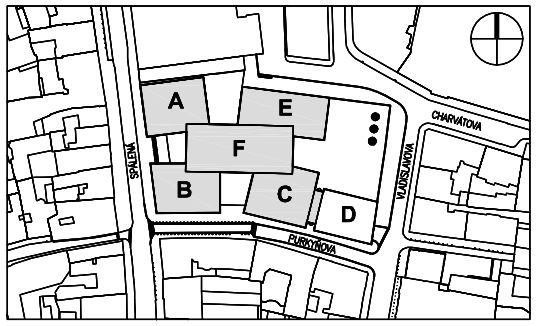

±0.000 = 196.150 BPV

STAVBA / BUILDING

NOVOSTAVBA QUADRIO
SPÁLENÁ ULICE, PRAHA 1

INVESTOR / INVESTOR

Metrostav Divize 3, Provoz OK a.s.
Praha 9 - Horní Počernice
193 04

ZPRACOVATEL VD

HELIKA OBERMEYER CORPORATE GROUP

HELIKA a.s.
Beranových 65,
P.O. BOX 4, 199 21 Praha 9 - Letňany,
Tel.: +420 281 097 222 Fax: +420 281 097 200
IČO: 60194294, DIČ: 009-60194294

Číslo zakázky / Project ref. ...

ODPOVĚDNÝ PROJEKTANT
ing. Ivan Tunega

VYPRACOVAL / DRAWN BY
ing. Ivan Tunega

KONTROLOVAL / CHECKED BY
ing. Aleš Pražák

STUPEŇ DOKUMENTACE / DESIGN STAGE
VÝROBNÍ DOKUMENTACE

OZNAČENÍ / CODE
VD

OBJEKT (SO), PROVOZNÍ SOUBOR (PS) / BUILDING
A,B,F QUADRIO BALKONOVÉ NOSNÍKY

NÁZEV VÝKRESU / DRAWING DESCRIPTION

MONTÁŽNÍ SCHÉMA
VAZNÍK V2

DATUM	REVIZE / REVISION	MĚŘÍTKO / SCALE	POČET / NUMBER A4	KOPIE / PARÉ
...	00	1:100	2	

Č. VÝKRESU: MS100

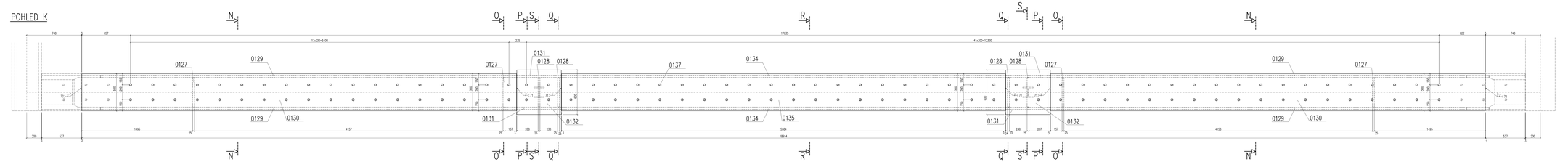

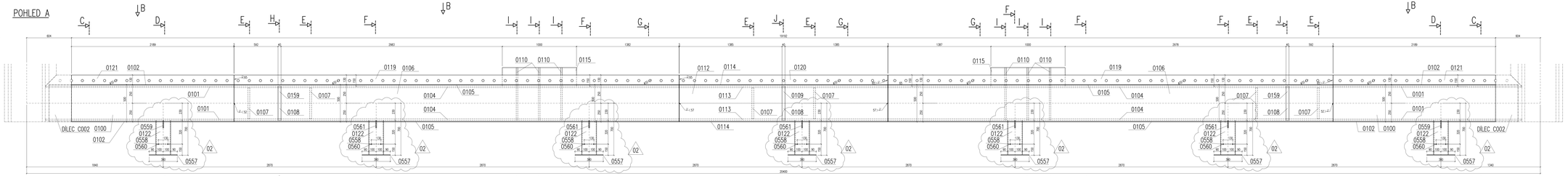

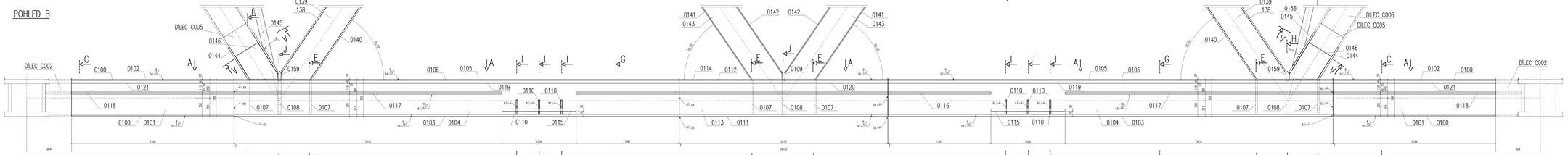

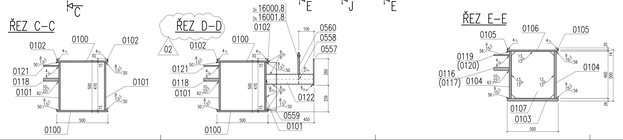

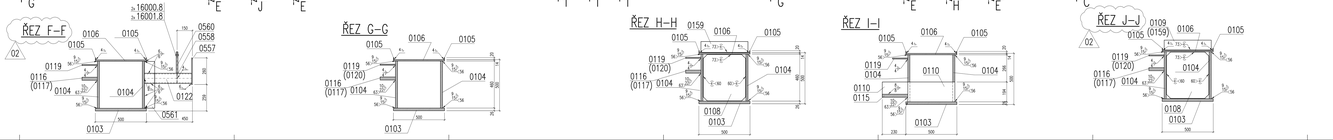

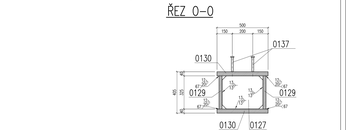

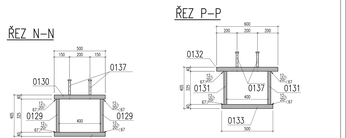

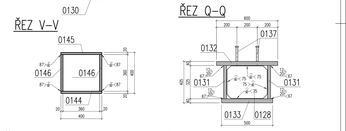

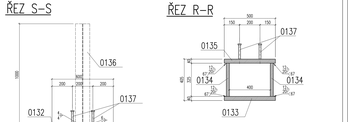

POLOŽKA 0112 MATERIÁL Z25 S PŘEDEHŘEVEM
POLOŽKA 0106 MATERIÁL Z25 S PŘEDEHŘEVEM
POLOŽKA 0130 MATERIÁL Z25 S PŘEDEHŘEVEM
POLOŽKA 0133 MATERIÁL Z25 S PŘEDEHŘEVEM

DEFEKTOSKOPICKÁ KONTROLA SVARŮ (UT) PROFILU 10%
DEFEKTOSKOPICKÁ KONTROLA SVARŮ (UT) NAPOJENÍ 50%
VIZUÁLNÍ KONTROLA SVARŮ 100%

B	DRUHÁ FÁZE PROJEKT A DRUHÁ SSR	11.2.2021	
A	SPRÁVNÝ TECHNICKÝ TISK	23.10.2020	

INVESTOR:
INVESTAVAR ZLÁMOVO
SPÁLENÁ ULICE, PRAHA 1

ZODPOVĚDNÝ PROJEKTANT:
Ing. Arch. Tomáš Hlaváček
ČKAIT 0500001

HELIKA
HELIKA ARCHITEKTI s.r.o.
Ke Kinu 1, Praha 10
www.helika.cz

Č. ZAKÁZKY	1.2021
STAVEBNÍ OBJEKT	SO 01
ČÁST	
STUPEŇ	DSP/DPS
DATUM	09.2020
MĚŘÍTKO	1:25

ZAKÁZKA: NOVÁ ŠKOLA – ZŠ PŘÍBRAM, ULICE PŘÍBRAM 1

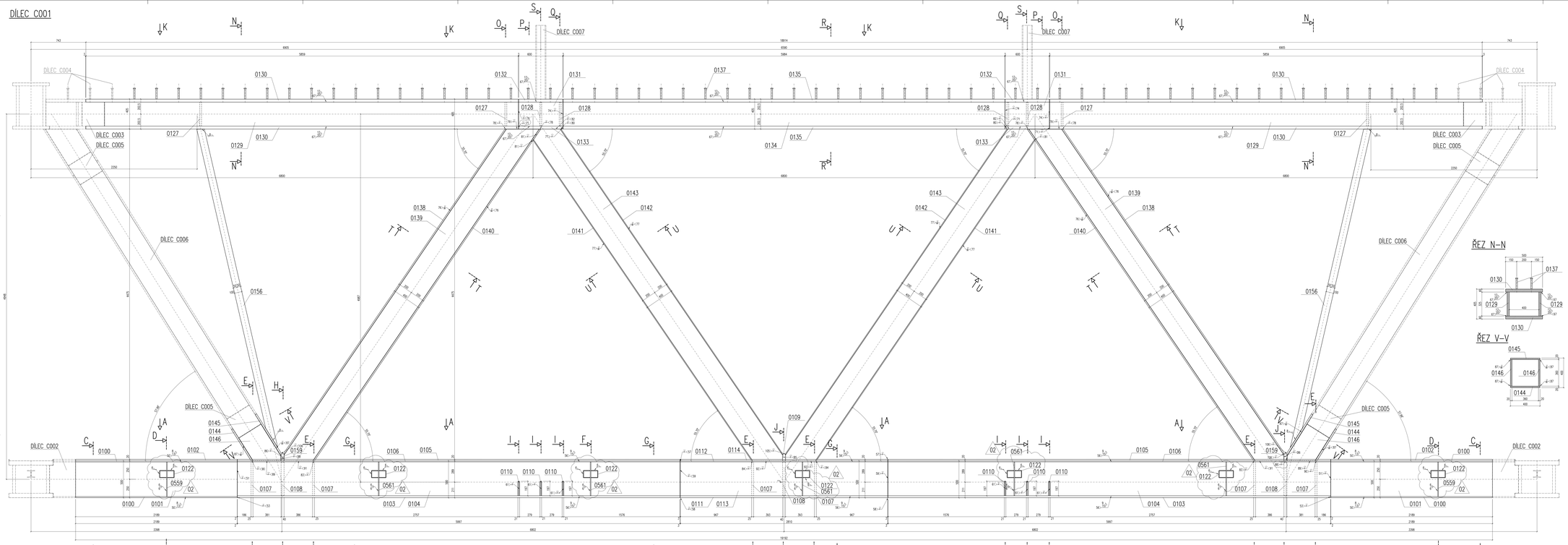

ŘEZ O–O

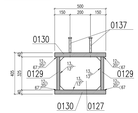

ŘEZ P–P

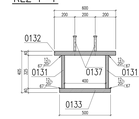

ŘEZ Q–Q

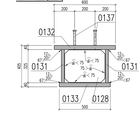

ŘEZ R–R

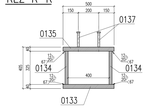

ŘEZ S–S

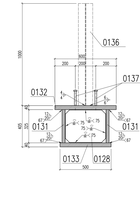

ŘEZ N–N

ŘEZ V–V

1 DÍLEC

SUMÁRNÍ SEZNAM POLOŽEK DÍLCE

Číslo DBS Prvek	Jakost Profil	Material	Délka	Počet kusů	Hmotnost [kg]
0101	2F/2F/S80	S355J0	8	2498	1996,0
0102	2F/2F/S70	S355J0	8	2189	1749,0
0103	2F/F/20	S355J0	8	2189	6,7
0104	2F/2F/S80	S355J0	8	5997	1229,0
0105	2F/2F/S70	S355J0	8	5997	1195,0
0106	2F/F/20	S355J0	8	5997	18,4
0107	2F/2F/S80	S355J0	8	5997	1229,0
0108	2F/2F/S70	S355J0	8	5997	1195,0
0109	2F/F/20	S355J0	8	448	13,8
0110	2F/F/20	S355J0	8	448	13,8
0111	2F/2F/S80	S355J0	8	712	145,9
0112	2F/2F/S70	S355J0	8	712	141,9
0113	2F/2F/S80	S355J0	8	2910	596,6
0114	2F/2F/S70	S355J0	8	2910	580,0
0115	2F/2F/S80	S355J0	8	2910	596,6
0116	2F/2F/S70	S355J0	8	2910	580,0
0117	2F/F/20	S355J0	8	2910	8,9
0118	2F/2F/S80	S355J0	8	5995	1229,0
0119	2F/2F/S70	S355J0	8	5995	1195,0
0120	2F/2F/S80	S355J0	8	2395	490,9
0121	2F/2F/S70	S355J0	8	2395	478,0
0122	2F/2F/S80	S355J0	8	5997	1229,0
0123	2F/2F/S70	S355J0	8	5997	1195,0
0124	2F/2F/S80	S355J0	8	2910	596,6
0125	2F/2F/S70	S355J0	8	2910	580,0
0126	2F/F/20	S355J0	8	2910	8,9
0127	CPR 80/100/6,5	S355J0	8	457	68,9
0128	2F/F/20	S355J0	8	448	13,8
0129	2F/F/20	S355J0	8	394	96,7
0130	2F/2F/S80	S355J0	8	5995	1229,0
0131	2F/2F/S70	S355J0	8	5995	1195,0
0132	2F/2F/S80	S355J0	8	600	123,0
0133	2F/2F/S70	S355J0	8	600	119,7
0134	2F/2F/S80	S355J0	8	2995	613,9
0135	2F/2F/S70	S355J0	8	2995	596,9
0136	CPR 70/100	S355J0	8	1994	1079,0
0137	CPR 70/100	S355J0	8	1994	1079,0
0138	2F/2F/S80	S355J0	8	5995	1229,0
0139	2F/2F/S70	S355J0	8	5995	1195,0
0140	2F/2F/S80	S355J0	8	5445	1116,0
0141	2F/2F/S70	S355J0	8	5445	1085,0
0142	2F/2F/S80	S355J0	8	5445	1116,0
0143	2F/2F/S70	S355J0	8	5445	1085,0
0144	2F/2F/S80	S355J0	8	1020	209,0
0145	2F/2F/S70	S355J0	8	1020	203,3
0146	2F/F/20	S355J0	8	413	62,8
0147	2F/F/20	S355J0	8	413	62,8
0150	2F/F/20	S355J0	8	4447	676,3
0151	2F/F/20	S355J0	8	4447	676,3
0152	2F/F/20	S355J0	8	460	69,9
0153	2F/F/20	S355J0	8	460	69,9
0154	2F/F/20	S355J0	8	3	0,5
0155	2F/F/20	S355J0	8	3	0,5
0156	Závrtnitá T-KE M24		40	112	4,5
0561	2F/2F/S80	S355J0	8	456	69,3
	SUMA [kg]			34	
	POVRCHOVÁ ÚPRAVA			1	
			Celkem		23756,0

02

POLOŽKA 0130 MATERIÁL Z25 S PŘEDEHŘEVEM
POLOŽKA 0133 MATERIÁL Z25 S PŘEDEHŘEVEM

DEFEKTOSKOPICKÁ KONTROLA SVAŘŮ (UT) PROFILU 10%
DEFEKTOSKOPICKÁ KONTROLA SVAŘŮ (UT) NAPOJENÍ 50%
VIZUÁLNÍ KONTROLA SVAŘŮ 100%

01	PŘIDÁ ČÍSTY VÝKLIZ Z PŘIMA 1000	11.12.2017	
00	VYDÁNÍ PŘÍSMAN 1000	20.10.2017	

ZÁKLADNÍ ÚDAJE
Hlavní most Ústí n. Labem, III. etap
Ústí nad Labem - Střekov

HELIKA a.s.
Pardubice, Dašická 1034, 530 09

ZAPSÁNO VÝKAZY
Ing. Petr Tomek 11.12.2017
Ing. Petr Tomek 11.12.2017

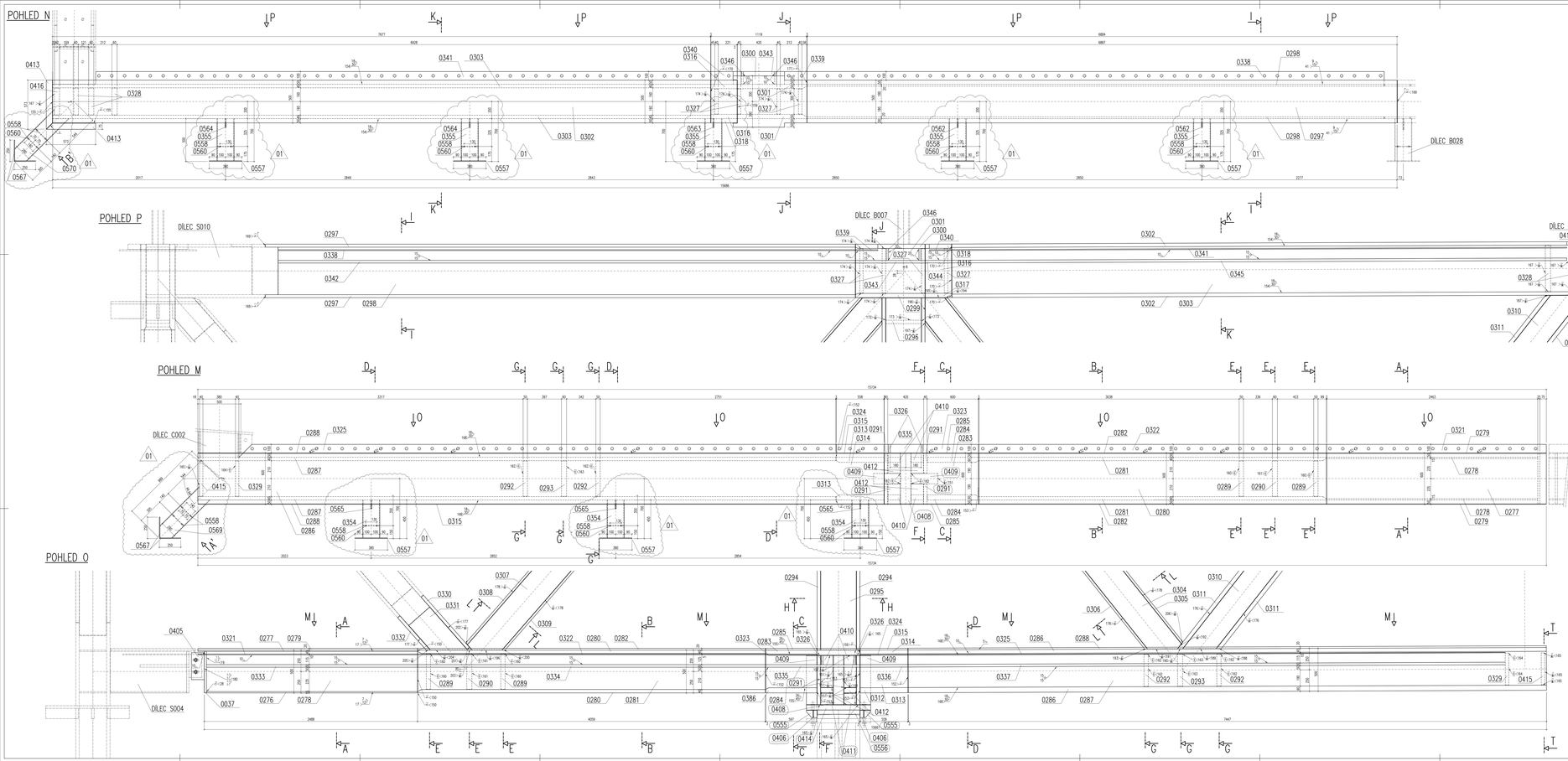

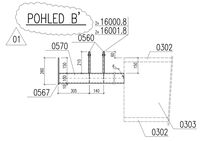

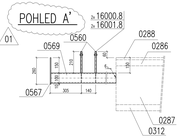

1 DÍLEC

SUMARIZACE POUŽITÉ OCELI

Ozn. WPS					
DETAILNÍ					
Pozice	Profil	Materiál	Počet	Délka [mm]	Hmotnost [kg]
0002	PI270B0	S355J0	1	1980	12,3
0175	PI270B0	S355J0	1	2461	175,9
0177	PI270B0	S355J0	1	2583	185,3
0178	PI270B0	S355J0	1	2583	185,3
0179	PI270B	S355J0	2	2583	6,8
0180	PM700B0	S355J0	2	4977	1539,7
0181	PM700B	S355J0	2	4977	1107,2
0182	PI120B	S355J0	1	1000	1,5
0183	PI270B0	S355J0	2	2583	13,6
0184	PM700B0	S355J0	2	2133	236,3
0185	PI120B	S355J0	2	1000	1,5
0186	PM700B0	S355J0	2	5460	1215,0
0187	PM700B0	S355J0	2	5460	1215,0
0188	PI120B	S355J0	2	1000	1,5
0189	PM701A	S355J0	2	1000	126,3
0190	PM701A	S355J0	2	1000	86,3
0191	PM701A	S355J0	2	1000	126,3
0192	PM701A	S355J0	2	1000	126,3
0193	PM701A	S355J0	2	1000	71,9
0194	PM701A	S355J0	2	1000	126,3
0195	PM701A	S355J0	2	4000	1007,5
0196	PM701A	S355J0	2	4000	691,2
0197	PI270B0	S355J0	2	4000	1005,4
0198	PI270B0	S355J0	2	6794	1171,5
0199	PI270B0	S355J0	2	6794	1171,5
0200	PI270B0	S355J0	2	992	351,0
0201	PI270B0	S355J0	2	992	351,0
0202	PM700B0	S355J0	2	7977	2472,0
0203	PM700B0	S355J0	2	7977	2472,0
0204	PI270B0	S355J0	2	1000	353,5
0205	PI270B0	S355J0	2	1000	353,5
0206	PI270B0	S355J0	2	5976	621,5
0207	PI270B0	S355J0	2	5976	621,5
0208	PI270B0	S355J0	2	5000	439,0
0209	PI270B0	S355J0	2	5000	439,0
0210	PM701A	S355J0	2	5000	1186,5
0211	PM700B0	S355J0	2	5979	1629,5
0212	PM700B0	S355J0	2	5979	1629,5
0213	PM700B0	S355J0	2	1700	1199,7
0215	PI120	S355J0	2	1700	2,3
0216	PI270B	S355J0	2	1700	126,2
0217	PI270B	S355J0	1	500	46,6
0218	PI270B	S355J0	1	500	46,6
0221	PI270B	S355J0	1	4000	38,2
0222	PI270B	S355J0	1	4000	47,8
0223	PI270B	S355J0	1	4000	38,2
0224	PI270B	S355J0	1	700	6,5
0225	PI270B	S355J0	1	6997	65,3
0226	PI120	S355J0	2	170	0,3
0227	PM710A	S355J0	4	110	174,3
0228	PM710A	S355J0	4	110	174,3
0229	PM710A	S355J0	1	710	46,0
0230	PM710A	S355J0	1	870	56,3
0231	PI270B	S355J0	2	1400	131,4
0232	PI270B	S355J0	1	1400	65,7
0233	PI270B	S355J0	1	3000	70,3
0234	PI270B	S355J0	1	4970	116,3
0235	PI270B	S355J0	1	5100	39,9
0236	PI270B	S355J0	1	5100	39,9
0237	PI270B	S355J0	1	6500	152,1
0238	PI270B	S355J0	1	6794	79,5
0239	PI270B	S355J0	1	700	5,5
0240	PI270B	S355J0	1	778	6,0
0241	PI270B	S355J0	1	1000	7,8
0242	PI270B	S355J0	1	6794	157,7
0243	PI270B	S355J0	1	970	26,9
0244	PI270B	S355J0	1	1000	23,4
0245	PI270B	S355J0	1	1000	23,4
0246	PI270B	S355J0	1	1000	23,4
0254	UPE 200/280/5,5	S355J0	2	450	36,3
0255	UPE 200/280/5,5	S355J0	1	450	47,3
0256	PI270B	S355J0	1	1000	23,4
0405	PI270B	S355J0	2	200	15,6
0406	PM787	S355J0	2	200	15,5
0407	PM787	S355J0	2	200	30,1
0408	PI127B0	S355J0	1	1170	126,4
0409	PI127B0	S355J0	1	1170	126,4
0410	PM714A	S355J0	4	1700	36,6
0411	PM714A	S355J0	4	1700	36,6
0412	PM714A	S355J0	4	1700	36,6
0413	PM710A	S355J0	1	710	23,0
0414	PM714A	S355J0	1	1700	36,6
0416	PM714A	S355J0	1	1700	36,6
0555	PI270B	S355J0	1	1000	7,8
0556	PI270B	S355J0	1	1000	7,8
0557	PI120	S355J0	12	180	45,0
0558	PI120	S355J0	12	180	45,0
0560	DIN7504 KT2 M16	S355J0	20	110	5,0
0563	PI120	S355J0	1	170	0,3
0564	PI120	S355J0	1	170	0,3
0566	PI120	S355J0	2	140	0,5
0567	PI120	S355J0	2	140	0,5
0568	PI120	S355J0	4	140	0,5
0569	UPE 200/280/5,5	S355J0	1	180	20,3
0570	UPE 200/280/5,5	S355J0	1	180	20,3
0606	SKYBRAN JE0	JE0	4	100	5,0
	SKYTCO M20	JE0	20		
	PODLOŽKA M30	JE0	40		
	SKYTCO M20	JE0	20		
	SKYTCO M24	JE0	8		
	PODLOŽKA 24	JE0	16		
	ZÁVLAK M36	JE0	4	70	
				Celkem:	18010,4

DEFEKTOSKOPICKÁ KONTROLA SVARŮ (UT) PROFILU 10%
DEFEKTOSKOPICKÁ KONTROLA SVARŮ (UT) NAPOJENÍ 50%
VIZUÁLNÍ KONTROLA SVARŮ 100%

ČÍSLO	DATUM	ZMĚNA	PODPIS

DÍLEC B001

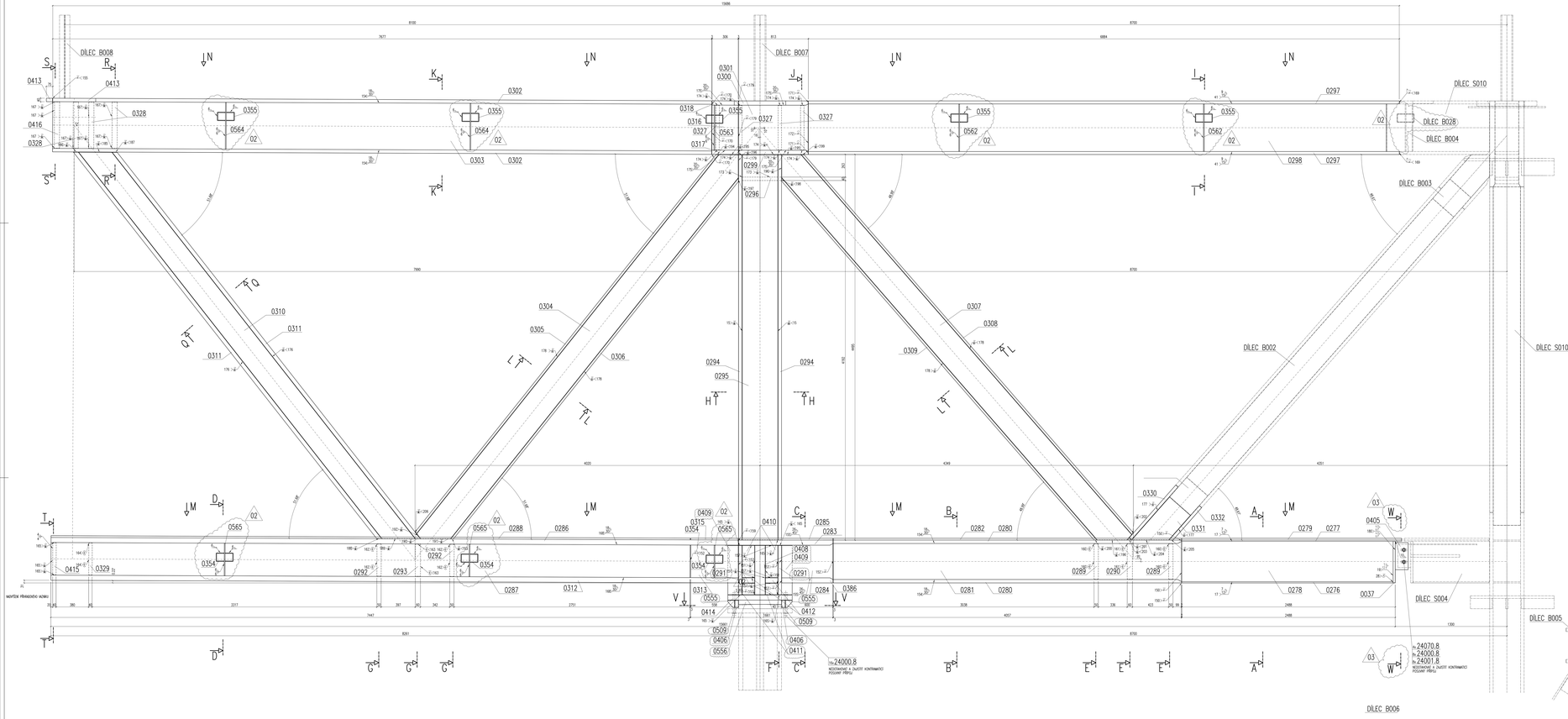

ŘEZ B–B

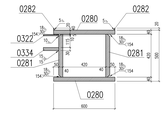

ŘEZ E–E

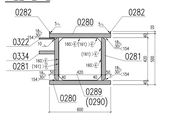

ŘEZ A–A

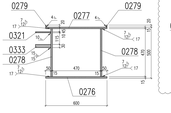

ŘEZ W–W

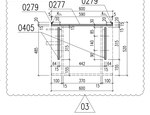

ŘEZ C–C

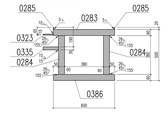

ŘEZ D–D

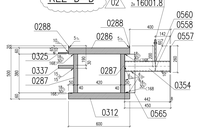

ŘEZ H–H

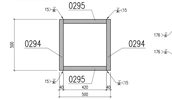

ŘEZ Q–Q

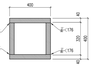

ŘEZ L–L

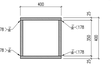

ŘEZ G–G

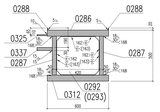

ŘEZ I–I

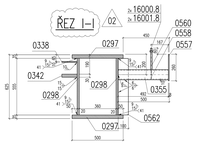

ŘEZ F–F

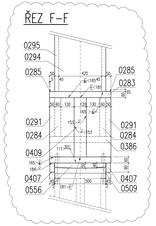

ŘEZ J–J

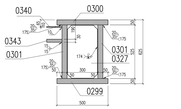

ŘEZ K–K

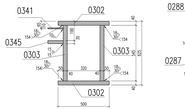

ŘEZ T–T

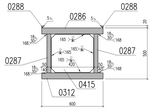

ŘEZ S–S

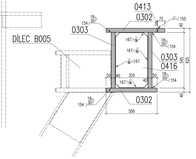

ŘEZ R–R

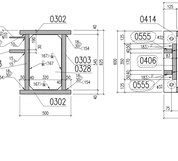

ŘEZ V–V

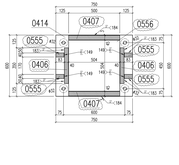

POLOŽKA 0283 MATERIÁL Z25 S PŘEDEHŘEVEM
POLOŽKA 0291 MATERIÁL Z25 S PŘEDEHŘEVEM
POLOŽKA 0280 MATERIÁL Z25 S PŘEDEHŘEVEM
POLOŽKA 0286 MATERIÁL Z25 S PŘEDEHŘEVEM
POLOŽKA 0287 MATERIÁL Z25 S PŘEDEHŘEVEM
POLOŽKA 0294 MATERIÁL Z25 S PŘEDEHŘEVEM
POLOŽKA 0037 MATERIÁL Z25 S PŘEDEHŘEVEM
POLOŽKA 0302 MATERIÁL Z25 S PŘEDEHŘEVEM
POLOŽKA 0303 MATERIÁL Z25 S PŘEDEHŘEVEM
POLOŽKA 0311 MATERIÁL Z25 S PŘEDEHŘEVEM
POLOŽKA 0317 MATERIÁL Z25 S PŘEDEHŘEVEM
POLOŽKA 0330 MATERIÁL Z25 S PŘEDEHŘEVEM
POLOŽKA 0408 MATERIÁL Z25 S PŘEDEHŘEVEM
DEFEKTOSKOPICKÁ KONTROLA SVARŮ (UT) DETAILU CENTRONACÍ ČOČKY 75%
DEFEKTOSKOPICKÁ KONTROLA SVARŮ (UT) PROFILU 10%
DEFEKTOSKOPICKÁ KONTROLA SVARŮ (UT) NAPOJENÍ 50%
VIZUÁLNÍ KONTROLA SVARŮ 100%

01	DOČASNÁ VÝZTUŽ		
02	ZMĚNA VÝR. TŘÍDY 1 NA I DOB. NEJ.		
03	DEFEKTY V 4		

NÁVOZ STAVBA QUADRO
SPALENA LOUČ, PRAVÁ 1
NOVÁ STAVBA
Objednatel: Ministerstvo dopravy ČR
Nábřeží Ludvíka Pasteura 1222/4
Praha 6 - Bubeneč
Místo stavby: Spalená Loučka, Praha 1

HELIKA
Helika, a.s.
Ke Kopanině 1/1, 155 00 Praha 5 - Zbraslav
Tel.: 257 920 111, www.helika.cz

DPS – 10/2018
Dle vyhlášky č.62/ 2013 Sb. ČR ze dne 2
- metrické přímé zobrazení 75 cm pro grafické 22
- Tloušťka čar dle ČSN EN ISO 128-20
- Kóty jsou v mm a ÚR ve m (Bpv. ± 0,0 = 237
- Kóty ve výkresech jsou vždy přednostní
- Nedodržení technologie montáže a montážních
- Kóty jsou v mm kde není uvedeno jinak

ZPRACOVATEL DOKUMENTACE
Ing. Petr Kolínský
ČKAIT - autorizovaný inženýr - 0500 1 0 0 0

DÍLEC S001

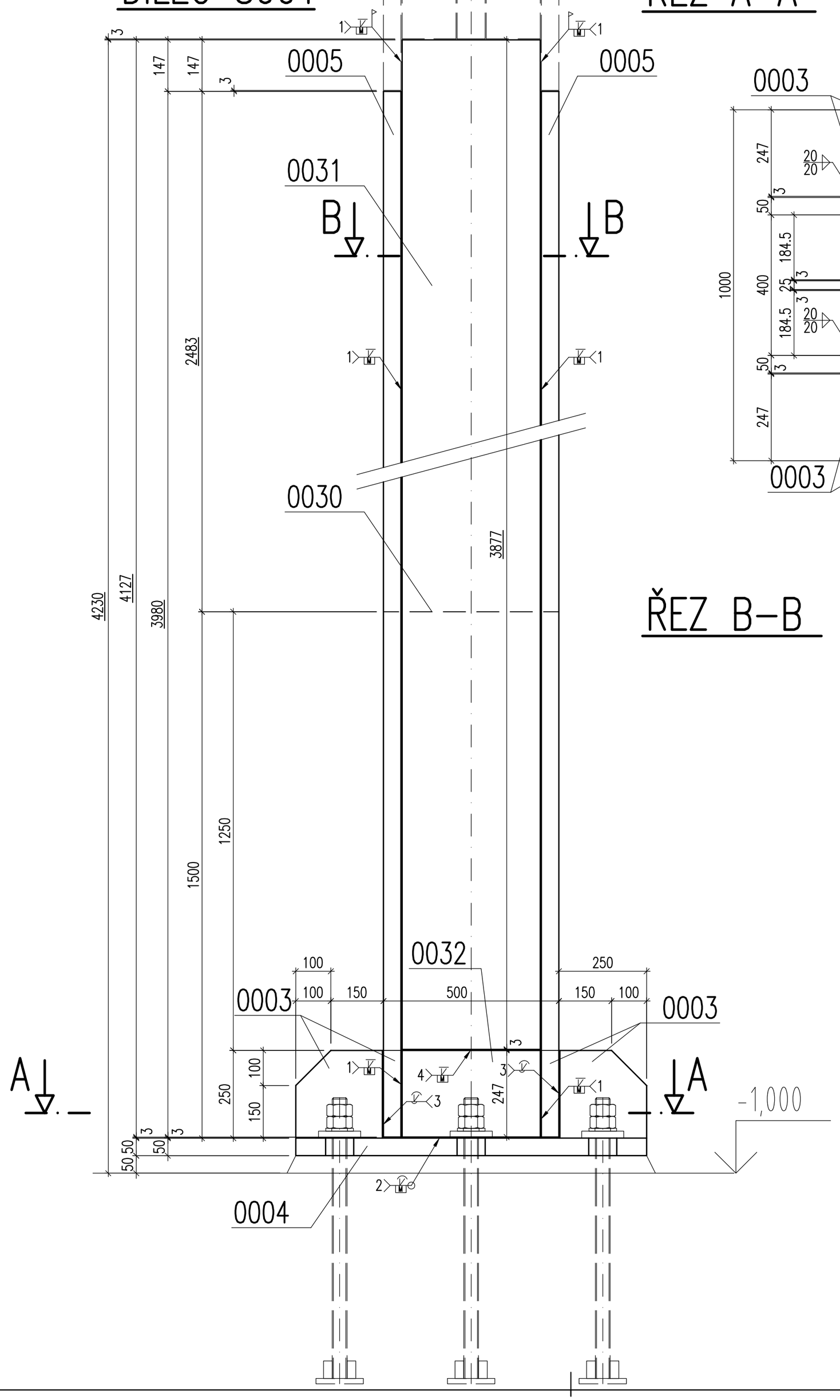

ŘEZ A–A

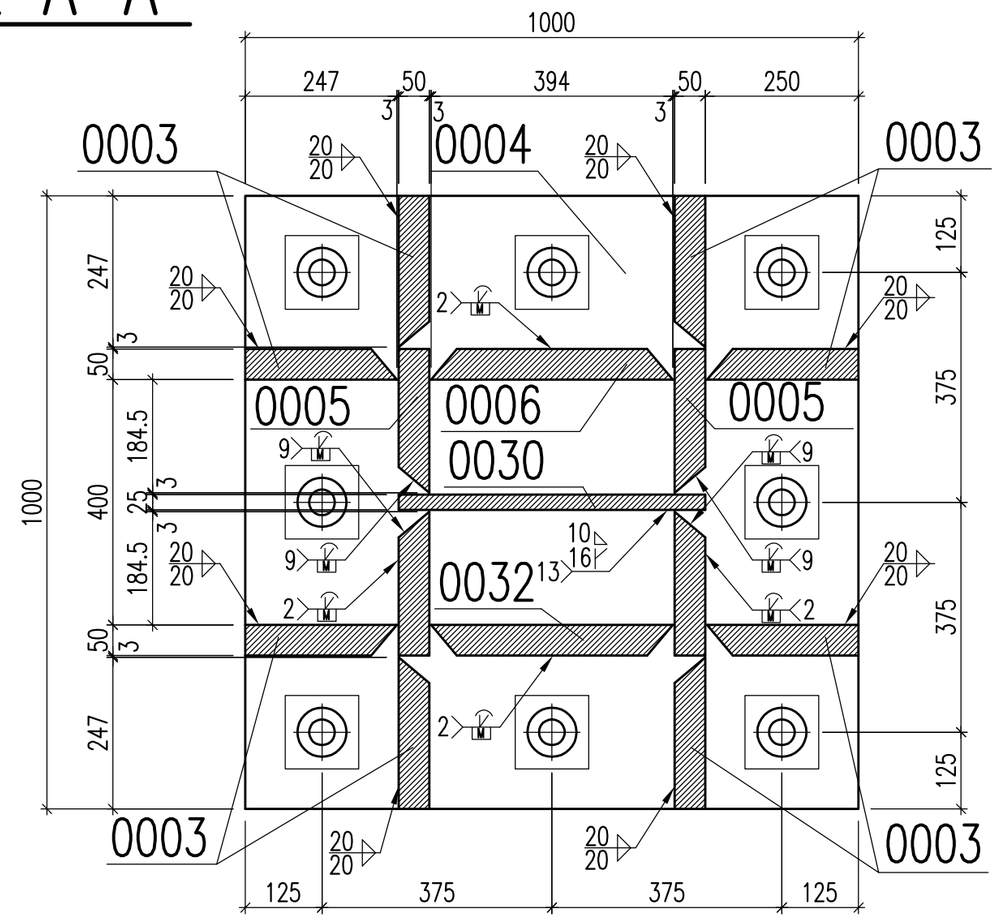

ŘEZ B–B

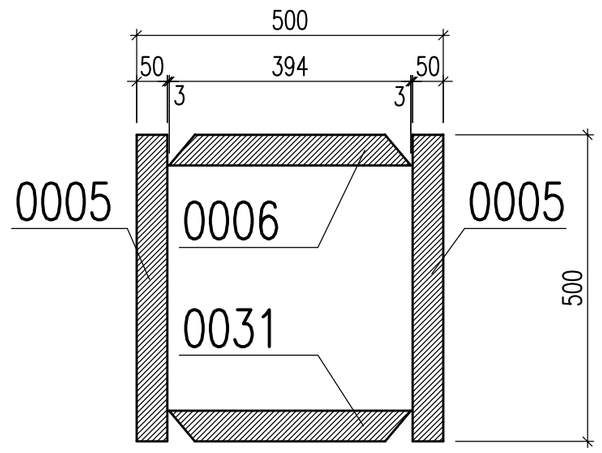

01

1 DÍLEC

SUMARIZACE POLOŽEK DÍLCE					
Dílec:	S001			Délka(mm):	
Povrch:				Počet:	1
Položka	Profil	Materiál	Počet	Délka (mm)	Hmotnost (kg)
0005	P50*500	S355J0	2	3980	1562,2
0006	P50*394	S355J0	1	4127	638,2
0003	P50*247	S355J0	8	250	193,9
0004	P50*1000	S355J0	1	1000	392,5
0030	P25*500	S355J0	1	1497	146,9
0031	P50*394	S355J0	1	3877	599,6
0032	P50*394	S355J0	1	247	38,2
				Celkem	3571,4

DEFEKTOSKOPICKÁ KONTROLA SVARŮ PROFILU SLOUPU 10%
DEFEKTOSKOPICKÁ KONTROLA SVARŮ KOTVENÍ 50%
VIZUÁLNÍ KONTROLA SVARŮ 100%

REVISION	POPIS / DESCRIPTION	DATUM / DATE
01	ZMĚNA OZNAČENÍ	03.07.2013

- OCEL – S355/J0
- SPOJOVACÍ MATERIÁL POZINKOVANÝ
- TŘÍDA PROVEDENÍ EXC2 DLE ČSN EN 1090–2
- POVRCHOVÁ ÚPRAVA: Jednovrstvý PU nátěr pro prostředí C2
  Otryskaný povrch v kvalitě Sa 21/2
- Stupeň jakosti svarů B dle ČSN EN ISO 5817
- Úkosy pro tupé svary byly odečteny.

SCHÉMA

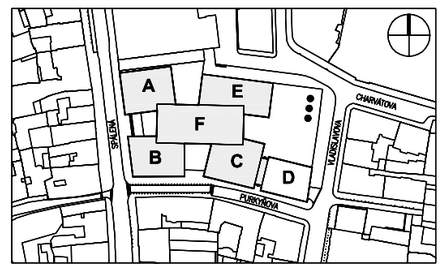

±0.000 = 196.150 BPV

STAVBA / BUILDING
NOVOSTAVBA QUADRIO
SPÁLENÁ ULICE, PRAHA 1

INVESTOR / INVESTOR
Metrostav Divize 3, Provoz OK a.s.
Praha 9 – Horní Počernice
193 04

ZPRACOVATEL VD
HELIKA OBERMEYER CORPORATE GROUP
HELIKA a.s.
Beranových 65,
P.O. BOX 4, 199 21 Praha 9 - Letňany,
Tel.: +420 281 097 222 Fax: +420 281 097 200
IČO: 60194294, DIČ: 009-60194294
Číslo zakázky / Project ref. ...

ZODPOVĚDNÝ PROJEKTANT
ing. Ivan Tunega
VYPRACOVAL / DRAWN BY
ing. Ivan Tunega
KONTROLOVAL / CHECKED BY
ing. Aleš Pražák

STUPEŇ DOKUMENTACE / DESIGN STAGE: VÝROBNÍ DOKUMENTACE
OZNAČENÍ / CODE: VD

OBJEKT (SO), PROVOZNÍ SOUBOR (PS) / BUILDING
A,B,F QUADRIO BALKONOVÉ NOSNÍKY

NÁZEV VÝKRESU / DRAWING DESCRIPTION
DÍLEC S001 SLOUP PŘEDNÍ KOTVENÍ K1 DLE RDS

DATUM	REVIZE / REVISION	MĚŘÍTKO / SCALE	POČET / NUMBER A4	KOPIE / PARÉ
03.07.2013	01	1:10	6	

Č. VÝKRESU: 109 (S001)

DÍLEC S009

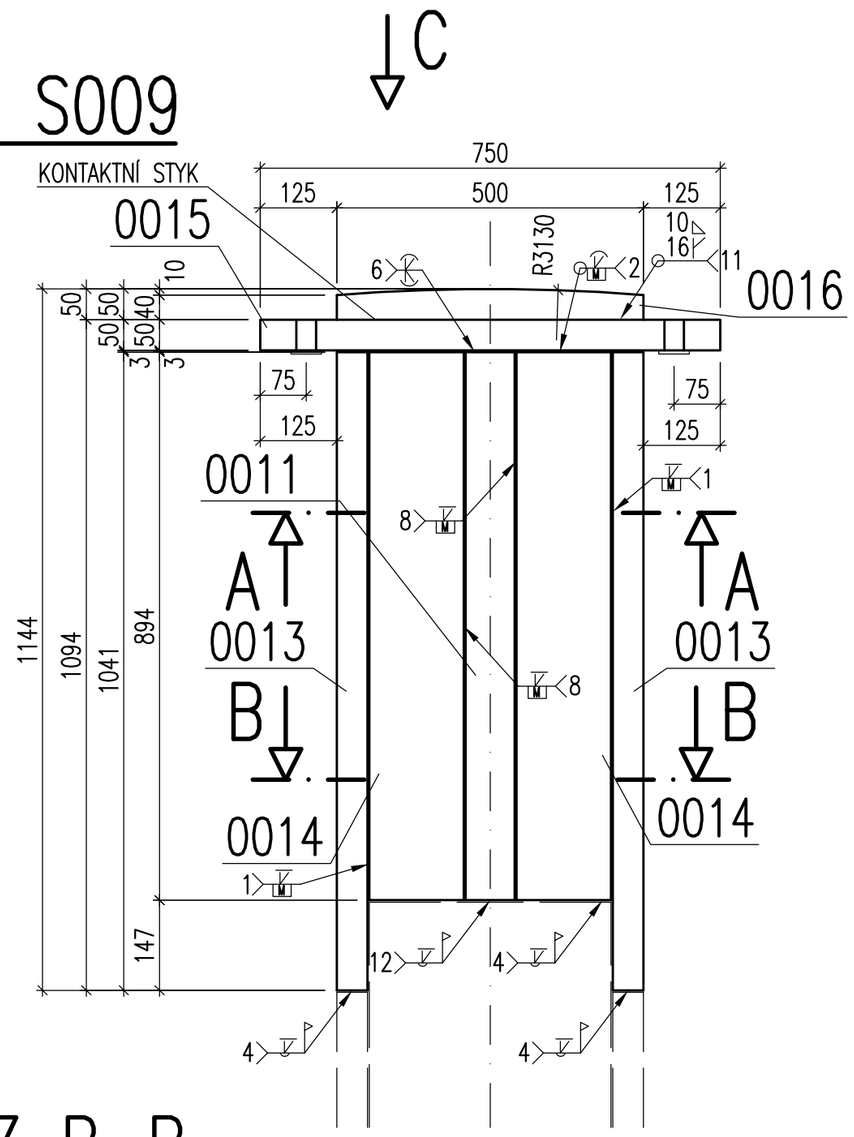

ŘEZ A–A

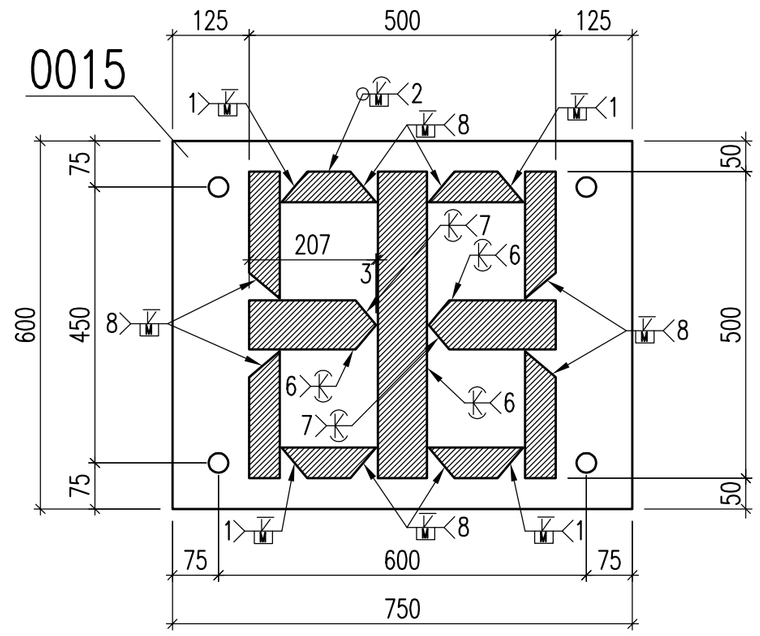

ŘEZ B–B

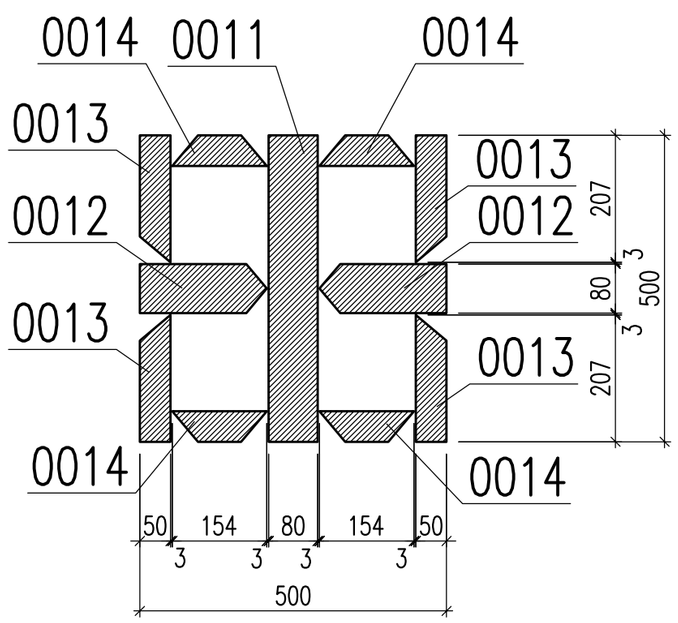

POHLED C

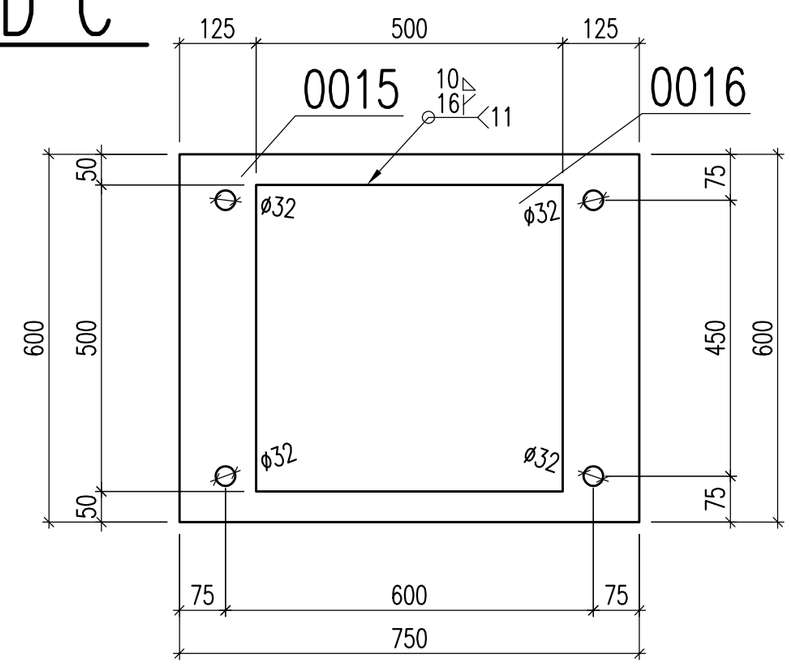

3 DÍLCE

SUMARIZACE POLOŽEK DÍLCE					
Dílec: S009				Délka(mm):	
Povrch:				Počet:	3
Položka	Profil	Materiál	Počet	Délka (mm)	Hmotnost (kg)
0011	P80*500	S355J0	1	894	280,7
0012	P80*207	S355J0	2	894	232,4
0015	P50*600	S355J0	1	750	176,6
0016	P50*500	S355J0	1	500	98,1
0013	P50*500	S355J0	2	1041	408,6
0014	P50*154	S355J0	4	894	216,2
				Celkem	1412,6

VIZUÁLNÍ KONTROLA SVARŮ 100%
DEFEKTOSKOPICKÁ KONTROLA SVARŮ NAPOJENÍ SLOUPU 50%
DEFEKTOSKOPICKÁ KONTROLA SVARŮ PROFILU SLOUPU 10%
DEFEKTOSKOPICKÁ KONTROLA SVARŮ DETAILU CENTROVACÍ ČOČKY 50%

REVISION	POPIS / DESCRIPTION	DATUM / DATE

- OCEL – S355/J0
- SPOJOVACÍ MATERIÁL POZINKOVANÝ
- TŘÍDA PROVEDENÍ EXC2 DLE ČSN EN 1090–2
- POVRCHOVÁ ÚPRAVA: Jednovrstvý PU nátěr pro prostředí C2
  Otryskaný povrch v kvalitě Sa 21/2
- Stupeň jakosti svarů B dle ČSN EN ISO 5817
- Úkosy pro tupé svary byly odečteny.

SCHÉMA

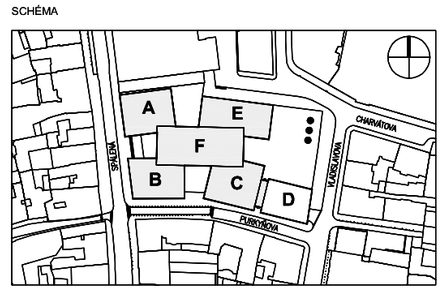

±0.000 = 196.150 BPV

STAVBA / BUILDING
NOVOSTAVBA QUADRIO
SPÁLENÁ ULICE, PRAHA 1

INVESTOR / INVESTOR
Metrostav Divize 3, Provoz OK a.s.
Praha 9 – Horní Počernice
193 04

ZPRACOVATEL VD
HELIKA OBERMEYER CORPORATE GROUP
HELIKA a.s.
Beranových 65,
P.O. BOX 4, 199 21 Praha 9 - Letňany,
Tel.: +420 281 097 222 Fax: +420 281 097 200
IČO: 60194294, DIČ: 009-60194294
Číslo zakázky / Project ref. ...

ZODPOVĚDNÝ PROJEKTANT
ing. Ivan Tunega
VYPRACOVAL / DRAWN BY
ing. Ivan Tunega
KONTROLOVAL / CHECKED BY
ing. Aleš Pražák

STUPEŇ DOKUMENTACE / DESIGN STAGE: VÝROBNÍ DOKUMENTACE
OZNAČENÍ / CODE: VD

OBJEKT (SO), PROVOZNÍ SOUBOR (PS) / BUILDING
A,B,F , QUADRIO BALKONOVÉ NOSNÍKY

NÁZEV VÝKRESU / DRAWING DESCRIPTION
DÍLEC S009 CENTROVACÍ ČOČKA
CENTROVACÍ ČOČKA PRO K1, K3, K7 DLE RDS

DATUM	REVIZE / REVISION	MĚŘÍTKO / SCALE	POČET / NUMBER A4	KOPIE / PARÉ
...	00	1:10	6	
Č. VÝKRESU		108 (S009)		

DÍLEC S003

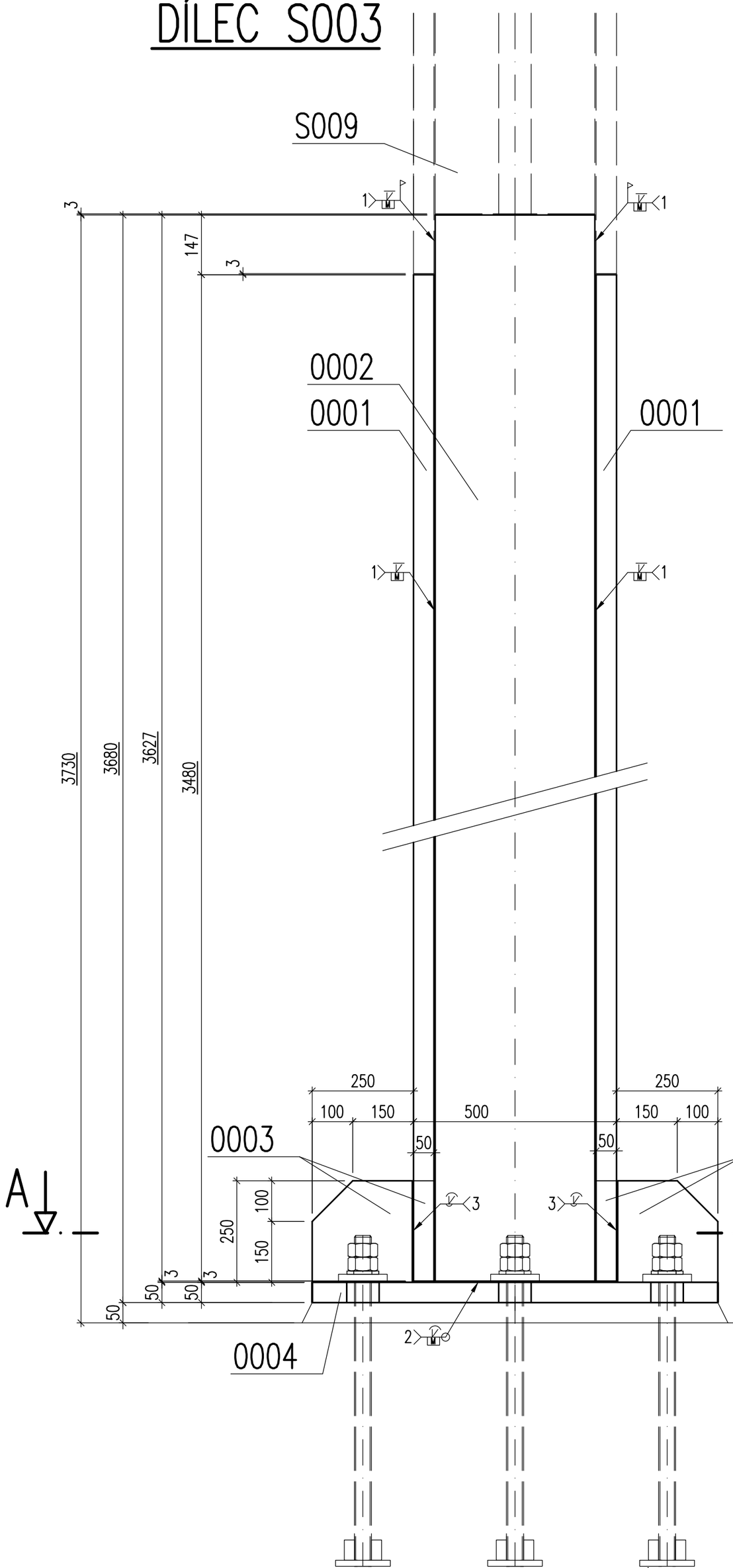

ŘEZ A–A

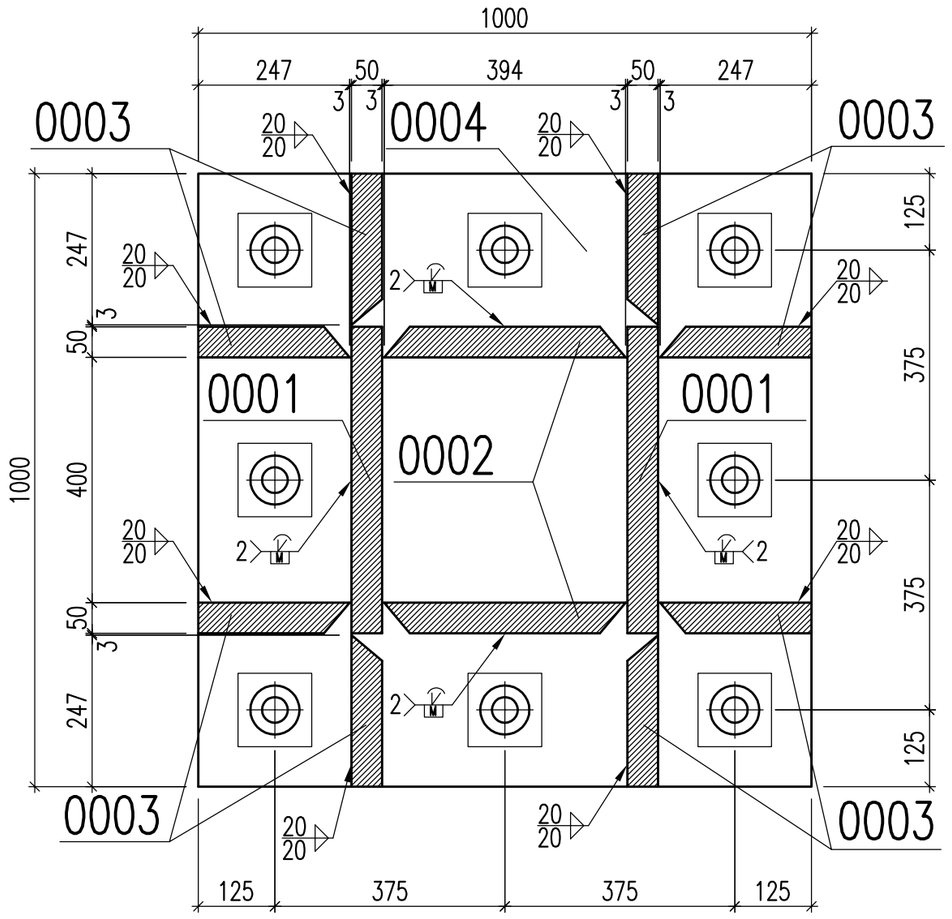

1 DÍLEC

SUMARIZACE POLOŽEK DÍLCE					
Dílec:	S003			Délka(mm):	
Povrch:				Počet:	1
Položka	Profil	Materiál	Počet	Délka (mm)	Hmotnost (kg)
0001	P50*500	S355J0	2	3480	1365,9
0002	P50*394	S355J0	2	3627	1121,8
0003	P50*247	S355J0	8	250	193,9
0004	P50*1000	S355J0	1	1000	392,5
				Celkem	3074,1

DEFEKTOSKOPICKÁ KONTROLA SVARŮ PROFILU SLOUPU 10%
DEFEKTOSKOPICKÁ KONTROLA SVARŮ KOTVENÍ 50%
VIZUÁLNÍ KONTROLA SVARŮ 100%

REVISION	POPIS / DESCRIPTION	DATUM / DATE

- OCEL – S355/J0
- SPOJOVACÍ MATERIÁL POZINKOVANÝ
- TŘÍDA PROVEDENÍ EXC2 DLE ČSN EN 1090-2
- POVRCHOVÁ ÚPRAVA: Jednovrstvý PU nátěr pro prostředí C2
  Otryskaný povrch v kvalitě Sa 21/2
- Stupeň jakosti svarů B dle ČSN EN ISO 5817
- Úkosy pro tupé svary byly odečteny.

SCHÉMA

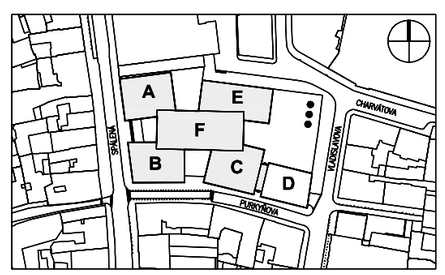

±0.000 = 196.150 BPV

STAVBA / BUILDING
NOVOSTAVBA QUADRIO
SPÁLENÁ ULICE, PRAHA 1

INVESTOR / INVESTOR
Metrostav Divize 3, Provoz OK a.s.
Praha 9 – Horní Počernice
193 04

ZPRACOVATEL VD
HELIKA OBERMEYER CORPORATE GROUP
HELIKA a.s.
Beranových 65,
P.O. BOX 4, 199 21 Praha 9 - Letňany,
Tel.: +420 281 097 222 Fax: +420 281 097 200
IČO: 60194294, DIČ: CZ60194294
Číslo zakázky / Project ref. ...

ODPOVĚDNÝ PROJEKTANT
ing. Ivan Tunega
VYPRACOVAL / DRAWN BY
ing. Ivan Tunega
KONTROLOVAL / CHECKED BY
Ing. Aleš Pražák

STUPEŇ DOKUMENTACE / DESIGN STAGE
VÝROBNÍ DOKUMENTACE
OZNAČENÍ / CODE
VD

OBJEKT (SO), PROVOZNÍ SOUBOR (PS) / BUILDING
A,B,F , QUADRIO BALKONOVÉ NOSNÍKY

NÁZEV VÝKRESU / DRAWING DESCRIPTION
DÍLEC S003 SLOUP PŘEDNÍ
KOTVENÍ K3 DLE RDS

DATUM	REVIZE / REVISION	MĚŘÍTKO / SCALE	POČET / NUMBER A4	KOPIE / PARÉ
...	00	1:10	6	
Č. VÝKRESU		107 (S003)		

POHLED C

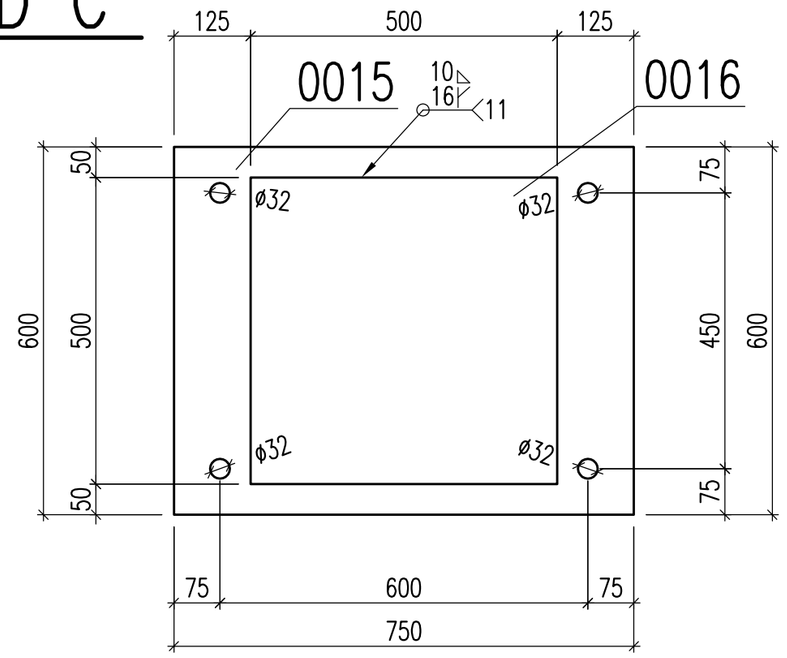

ŘEZ B–B

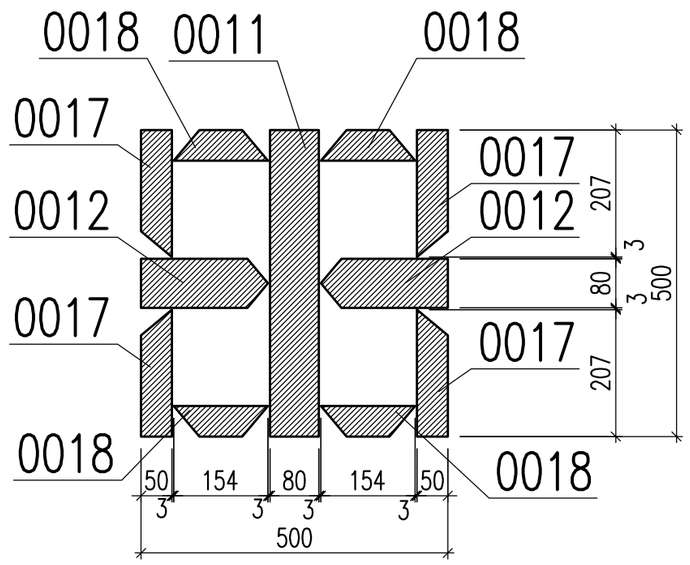

ŘEZ A–A

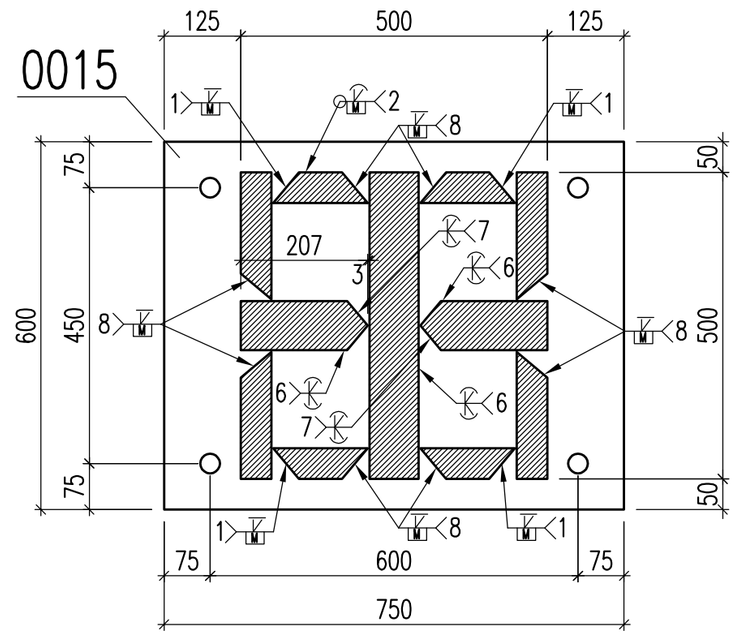

DÍLEC S012

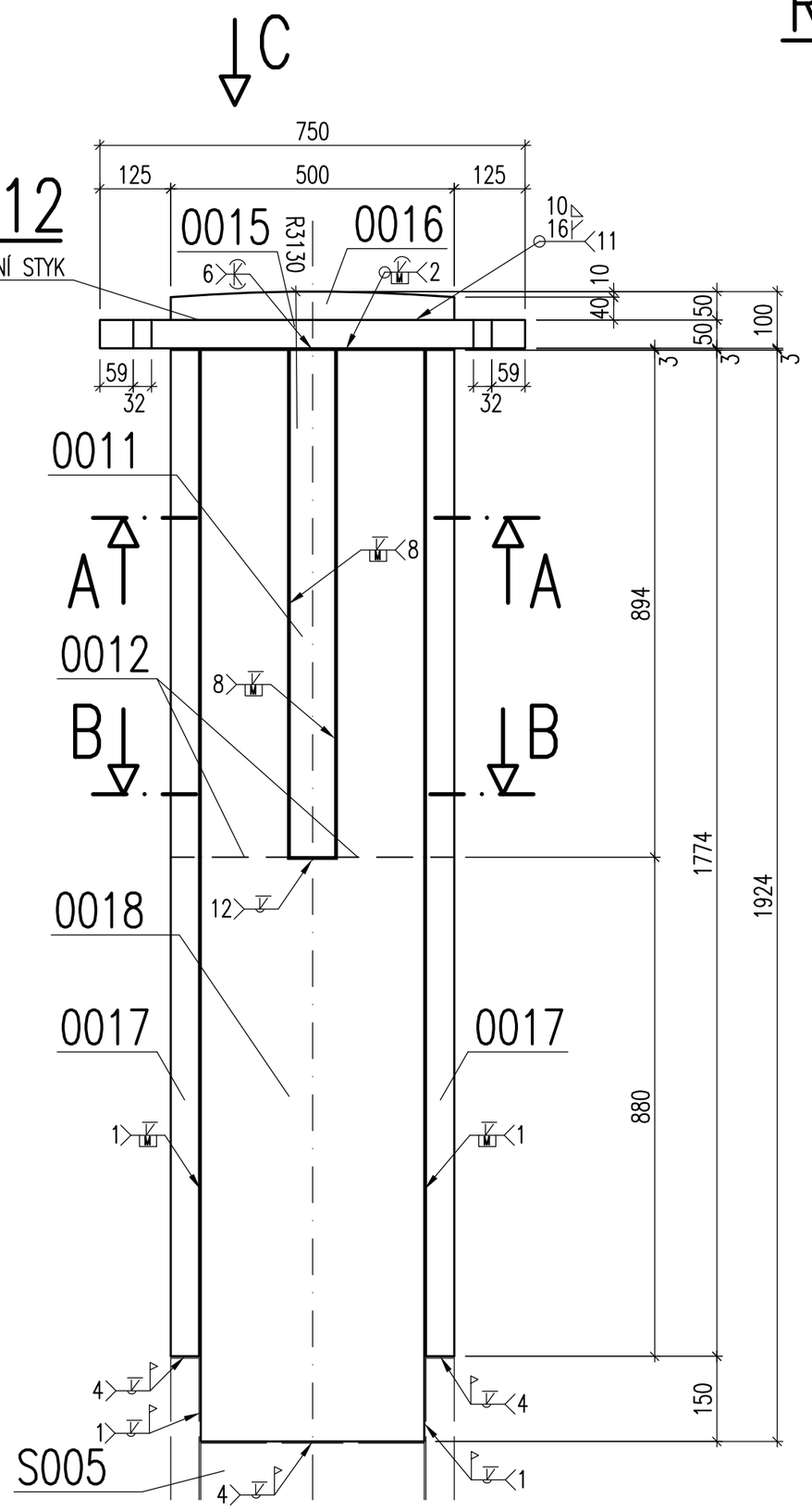

1 DÍLEC

SUMARIZACE POLOŽEK DÍLCE					
Dílec:	S012			Délka(mm):	
Povrch:				Počet:	1
Položka	Profil	Materiál	Počet	Délka (mm)	Hmotnost (kg)
0011	P80*500	S355J0	1	894	280,7
0012	P80*207	S355J0	2	894	232,4
0015	P50*600	S355J0	1	750	176,6
0016	P50*500	S355J0	1	500	98,1
0017	P50*500	S355J0	2	1774	696,3
0018	P50*394	S355J0	2	1924	595,1
				Celkem	2079,3

VIZUÁLNÍ KONTROLA SVARŮ 100%
DEFEKTOSKOPICKÁ KONTROLA SVARŮ NAPOJENÍ SLOUPU 50%
DEFEKTOSKOPICKÁ KONTROLA SVARŮ PROFILU SLOUPU 10%
DEFEKTOSKOPICKÁ KONTROLA SVARŮ DETAILU CENTROVACÍ ČOČKY 50%

REVISION	POPIS / DESCRIPTION	DATUM / DATE

- OCEL – S355/J0
- SPOJOVACÍ MATERIÁL POZINKOVANÝ
- TŘÍDA PROVEDENÍ EXC2 DLE ČSN EN 1090-2
- POVRCHOVÁ ÚPRAVA: Jednovrstvý PU nátěr pro prostředí C2
  Otryskaný povrch v kvalitě Sa 21/2
- Stupeň jakosti svarů B dle ČSN EN ISO 5817
- Úkosy pro tupé svary byly odečteny.

SCHÉMA

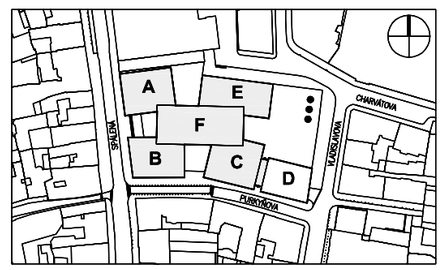

±0.000 = 196.150 BPV

STAVBA / BUILDING
NOVOSTAVBA QUADRIO
SPÁLENÁ ULICE, PRAHA 1

INVESTOR / INVESTOR
Metrostav Divize 3, Provoz OK a.s.
Praha 9 – Horní Počernice
193 04

ZPRACOVATEL VD
HELIKA OBERMEYER CORPORATE GROUP
HELIKA a.s.
Beranových 65,
P.O. BOX 4, 199 21 Praha 9 - Letňany,
Tel.: +420 281 097 222 Fax: +420 281 097 200
IČO: 60194294, DIČ: 009-60194294
Číslo zakázky / Project ref. ...

ODPOVĚDNÝ PROJEKTANT
ing. Ivan Tunega
VYPRACOVAL / DRAWN BY
ing. Ivan Tunega
KONTROLOVAL / CHECKED BY
ing. Aleš Pražák

STUPEŇ DOKUMENTACE / DESIGN STAGE
VÝROBNÍ DOKUMENTACE
OZNAČENÍ / CODE
VD

OBJEKT (SO), PROVOZNÍ SOUBOR (PS) / BUILDING
A,B,F , QUADRIO BALKONOVÉ NOSNÍKY

NÁZEV VÝKRESU / DRAWING DESCRIPTION
DÍLEC S012 CENTROVACÍ ČOČKA
CENTROVACÍ ČOČKA PRO K5 DLE RDS

DATUM	REVIZE / REVISION	MĚŘÍTKO / SCALE	POČET / NUMBER A4	KOPIE / PARÉ
...	00	1:10	6	
Č. VÝKRESU		106 (S012)		

DÍLEC S014

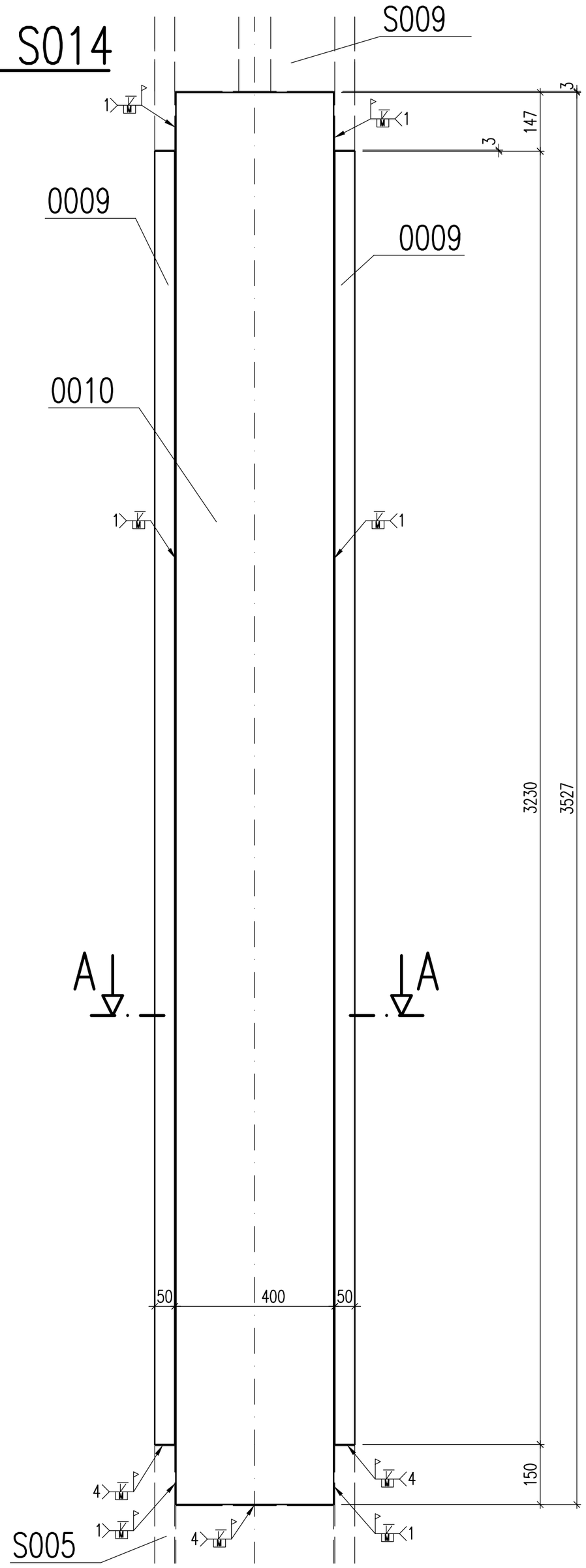

ŘEZ A–A

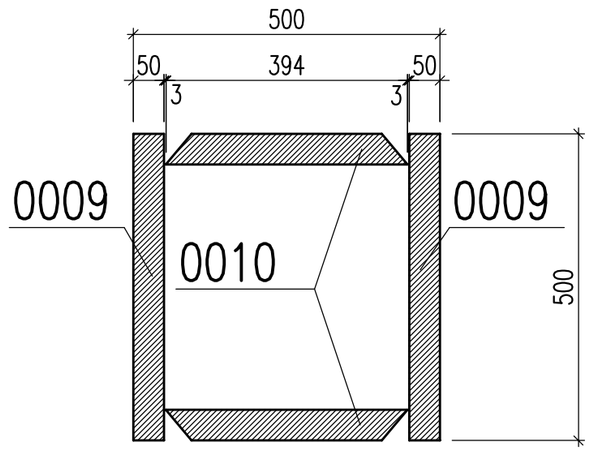

1

1 DÍLEC

SUMARIZACE POLOŽEK DÍLCE					
Dílec:	S014			Délka(mm):	
Povrch:				Počet:	1
Položka	Profil	Materiál	Počet	Délka (mm)	Hmotnost (kg)
0009	P50*500	S355J0	2	3230	1267,8
0010	P50*394	S355J0	2	3527	1090,9
				Celkem	2358,6

DEFEKTOSKOPICKÁ KONTROLA SVARŮ PROFILU SLOUPU 10%
DEFEKTOSKOPICKÁ KONTROLA SVARŮ NAPOJENÍ SLOUPU 50%
VIZUÁLNÍ KONTROLA SVARŮ 100%

REVISION	POPIS / DESCRIPTION	DATUM / DATE
01	ZMĚNA OZNAČENÍ	03.07.2013

- OCEL – S355/J0
- SPOJOVACÍ MATERIÁL POZINKOVANÝ
- TŘÍDA PROVEDENÍ EXC2 DLE ČSN EN 1090–2
- POVRCHOVÁ ÚPRAVA: Jednovrstvý PU nátěr pro prostředí C2
  Otryskaný povrch v kvalitě Sa 21/2
- Stupeň jakosti svarů B dle ČSN EN ISO 5817
- Úkosy pro tupé svary byly odečteny.

SCHÉMA

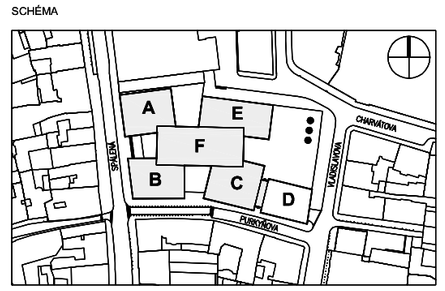

±0.000 = 196.150 BPV

STAVBA / BUILDING
NOVOSTAVBA QUADRIO
SPÁLENÁ ULICE, PRAHA 1

INVESTOR / INVESTOR
Metrostav Divize 3, Provoz OK a.s.
Praha 9 – Horní Počernice
193 04

ZPRACOVATEL VD
HELIKA OBERMEYER CORPORATE GROUP
HELIKA a.s.
Beranových 65,
P.O. BOX 4, 199 21 Praha 9 - Letňany,
Tel.: +420 281 097 222 Fax: +420 281 097 200
IČO: 60194294, DIČ: 009-60194294
Číslo zakázky / Project ref. ...

ODPOVĚDNÝ PROJEKTANT
ing. Ivan Tunega
VYPRACOVAL / DRAWN BY
ing. Ivan Tunega
KONTROLOVAL / CHECKED BY
ing. Aleš Pražák

STUPEŇ DOKUMENTACE / DESIGN STAGE
VÝROBNÍ DOKUMENTACE
OZNAČENÍ / CODE
VD

OBJEKT (SO), PROVOZNÍ SOUBOR (PS) / BUILDING
A,B,F QUADRIO BALKONOVÉ NOSNÍKY

NÁZEV VÝKRESU / DRAWING DESCRIPTION
DÍLEC S014 SLOUP PŘEDNÍ
SLOUP PRO K7 DLE RDS

DATUM	REVIZE / REVISION	MĚŘÍTKO / SCALE	POČET / NUMBER A4	KOPIE / PARÉ
03.07.2013	01	1:10	6	
Č. VÝKRESU		105 (S014)		